AKIRMAK®

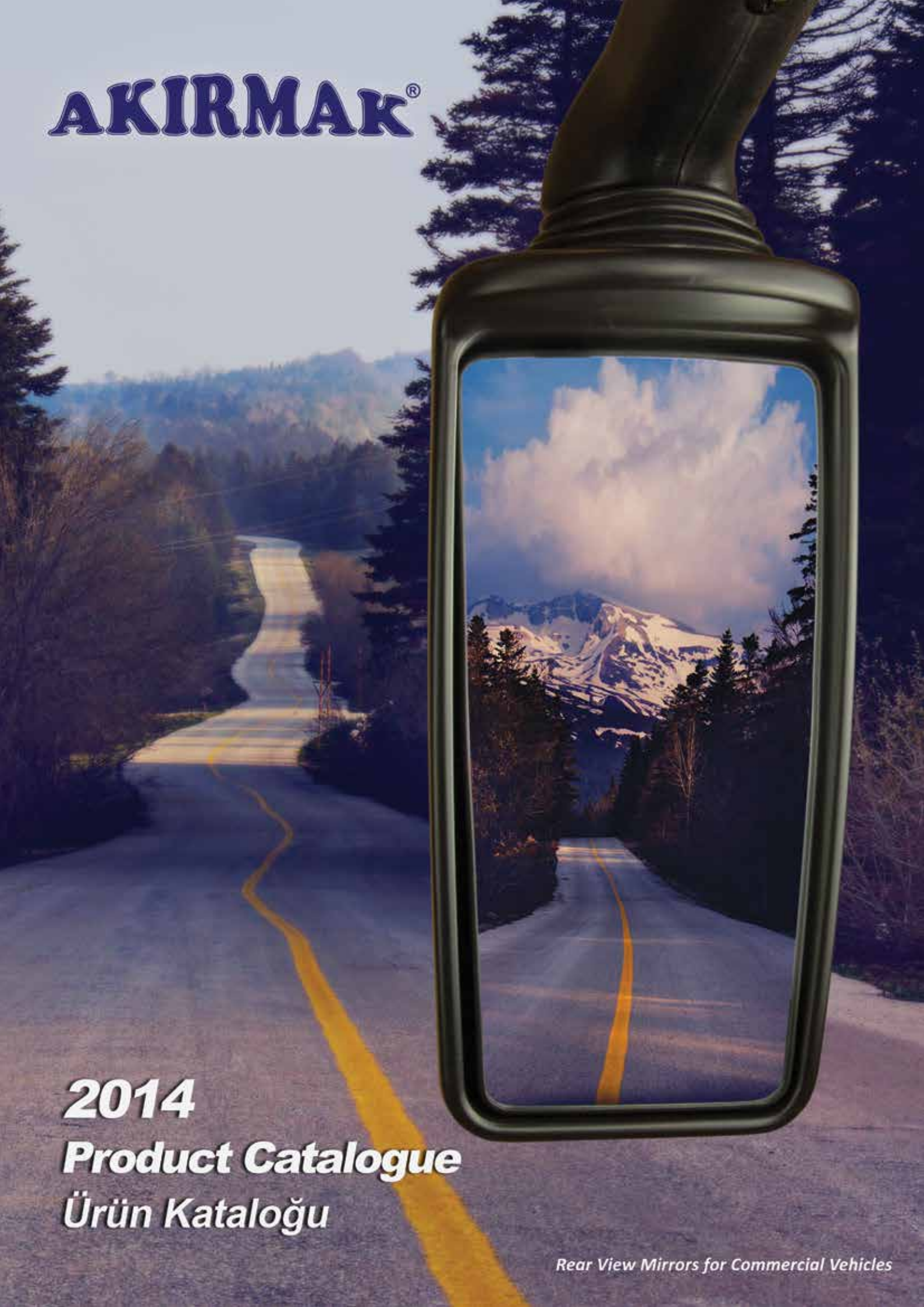

2014
Product Catalogue
Ürün Kataloğu

Rear View Mirrors for Commercial Vehicles

Contents
İçindekiler

REARVIEW MIRRORS
DİKİZ AYNALARI

Contents
İçindekiler

Company Info *Şirket Hakkında*	02
Bus Mirrors *Otobüs Aynaları*	08
Main Mirrors *Ana Aynalar*	47
Wide Angle Mirrors *Geniş Açılı Aynalar*	60
Inside Mirrors *İç Aynalar*	63
Mirror Arms *Ayna Kolları*	71
Other Parts *Diğer Parçalar*	91
Security Mirrors *Güvenlik Aynaları*	93

INTERNET

www.akirmak.com

Please visit the web site for the newest products and the latest information of the company.

En yeni ürünler ve firma hakkındaki en son haberler için internet sitesini ziyaret ediniz.

COPYRIGHT

All rights reserved for the texts, graphs, logos, pictures, photos, drawings, technical drawings published in this catalogue. All copyrights of this catalogue are retained by Akırmak Oto Ayna San. ve Tic. Ltd. Şti.

Copyright holder of the photos on the cover is Hakan AKIRMAK © 2011

Bu katalogta basılmış bütün metin, grafik, logo, resim, fotoğraf, şekil ve teknik çizimlerin her türlü hakkı saklıdır. Akırmak Oto Ayna San. ve Tic. Ltd. Şti. bu kataloğun tüm haklarını elinde bulundurur.

Kapakta kullanılan fotoğrafların telif hakkı sahibi Hakan AKIRMAK'tır, © 2011

Copyrights of the vehicle photographs which in shown in this catalogue are retained by their owners.
Katalogta kullanılan araç fotoğraflarının tüm hakları sahiplerine aittir.

Company Info
Şirket Hakkında

ABOUT AKIRMAK AUTO MIRRORS

AKIRMAK founded in 1974 and started business of producing glasses for automotive industry. Since 1980 company producing rear view mirrors and mirror arms for all type of commercial vehicle (buses, minibuses, trucks, tractors etc.).

AKIRMAK has the ability to produce various metals, shaped tubes and plastic parts in the out of rear-view mirror production in the same time.

AKIRMAK OTO AYNA HAKKINDA

Firma 1974 yılında oto cam üretimi ile hayatına başlamış, 1980 yılından bu yana da, ticari araçlar için (otobüs, minibüs, kamyon, traktör vb.) dikiz aynası ve ayna kolu üretimi yapmaktadır.

Dikiz aynası ve ayna kolu dışında da üretim yapmakta olan AKIRMAK, bünyesinde çeşitli metal, boru ve plastik parçaları üretebilme yeteneğine de sahiptir.

Contact
AKIRMAK OTO AYNA SAN. VE TİC. LTD. ŞTİ.
Kayapa Sanayi Bölgesi, Yeşil Cadde
No:8 16370 - Nilüfer, Bursa / Türkiye
Tel: +90 (0) 224 493 26 27 | Fax: +90 (0) 224 493 26 77
www.akirmak.com | info@akirmak.com

İletişim
AKIRMAK OTO AYNA SAN. VE TİC. LTD. ŞTİ.
Kayapa Sanayi Bölgesi, Yeşil Cadde
No:8 16370 - Nilüfer, Bursa / Türkiye
Tel: +90 (0) 224 493 26 27 | Fax: +90 (0) 224 493 26 77
www.akirmak.com | info@akirmak.com

Product Range
Ürün Gamı

AKIRMAK's main objective is to **become a trustworthy partner** in the OEM market with large range of products for a wide variety of purposes.

AKIRMAK'ın ana hedefi, çok çeşitli kullanım amaçlarına hitap eden geniş ürün yelpazesi ile OEM pazarında **güvenilir bir ortak olmak**tır.

AKIRMAK exports 30% of its production. Company is able to finish all levels of production related to rear view mirrors under the same roof.

Most of AKIRMAK products have "ECE" quality certificate and It's official supplier of many vecihle manufacturers. Company has ISO/TS 16949 quality certification.

Ayna ve ayna kolu üretimindeki tüm prosesleri kendi bünyesinde gerçekleştiren AKIRMAK, sektörün lider kuruluşlarından biridir. Üretiminin, %70'ini yurtiçi pazarı, %30'unu da ihracat pazarı oluşturmaktadır.

Ürünlerinin çoğunda "E" kalite sertifikası bulunan AKIRMAK birçok araç üreticisinin de resmi tedarikçisi konumundadır. Ayrıca ISO/TS 16949 kalite sistem sertifikasına da sahiptir.

AKIRMAK is producing rearview mirrors and mirror arms for wide variety type of vehicles;

AKIRMAK çeşitli araçlar için dikiz aynası ve ayna kolları üretmektedir;

Product Range
Ürün Gamı

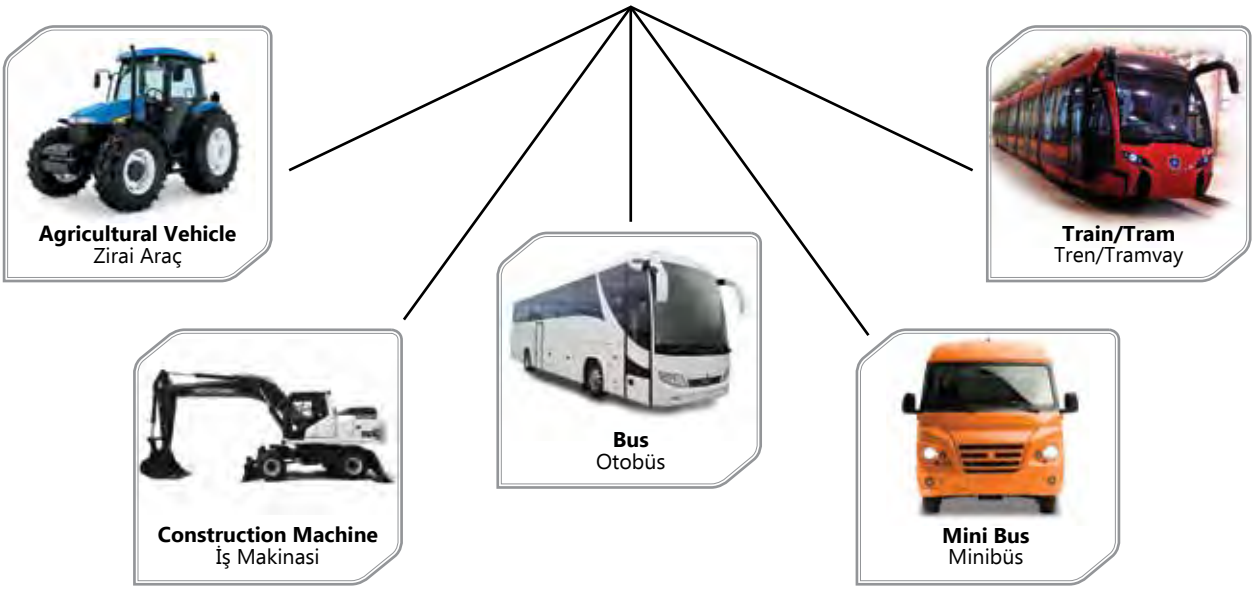

Production
Üretim

Production

AKIRMAK is producing in a 3300 m^2 area in Kayapa industrial zone (Bursa). Company is able to finish all levels of production related to rear view mirrors under the same roof.

Üretim

Ayna ve ayna kolu üretimindeki tüm prosesleri kendi bünyesinde gerçekleştiren AKIRMAK, sektörün lider kuruluşlarından biridir. Bursa, Kayapa Sanayi Bölgesi'nde 3300m^2 kapalı alanda üretimini gerçekleştirmektedir.

Research and Development
Araştırma Geliştirme

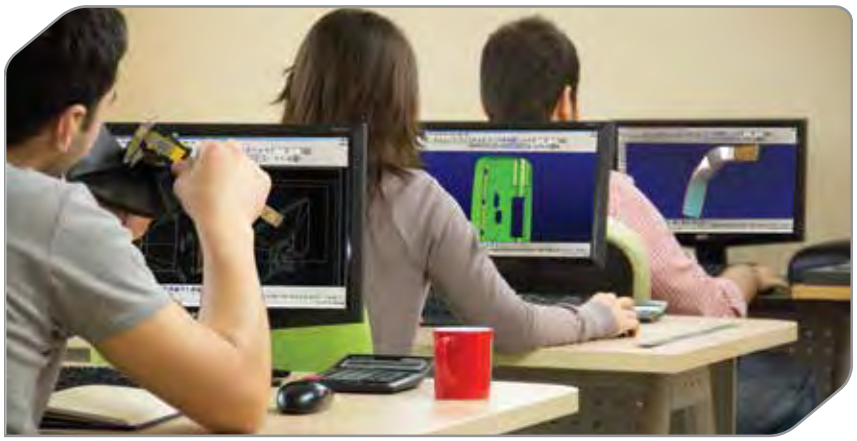

AKIRMAK, üretim konusunda dünyadaki gelişmeleri izleyerek, dikiz aynası ve ayna kolu üretimiyle ilgili yeni sistem ve teknolojilerle teknolojik entegrasyonu sağlamak amacındadır.

Design

Analysis of customer expectations is the starting point of a new product. Feasibility studies are done by considering the complaints (if there is in existing product), specifications of competitor products and costs.

After that design is begun. AKIRMAK designs its products on the computer using solid modeling and analyzing software.

CAD Capability

AKIRMAK design department is capable of accepting these file formats from the customer;
In 3-D; .step , .igs , .sw. , .ckd
and as 2-D; .dwg , .dxf

Preparation for Serial Production

After eliminate the design problems of existing or new product, the first models of the product is prepared by using rapid prototyping technology. Finally, the production starts with the customer's approval.

Tasarım

Yeni bir ürün geliştirmeye müşteri beklentilerinin analizi ile başlanır. Ürünün dizaynı yapılırken öncelikle müşterinin ne istediği açıkça ortaya konur. Varsa mevcut üründeki şikayetler, rakip ürün özellikleri ve maliyetler göz önünde tutularak ön fizibilite yapılır.

Daha sonra tasarıma başlanır. AKIRMAK, mamüllerinin tasarımını katı modelleme ve analiz programları kullanarak yapmaktadır.

CAD Yeteneği

AKIRMAK tasarım bölümü, müşteriden gelen çizim datalarını;
3 boyutlu olarak, .step , .igs , .sw. , .ckd
2 boyutlu olarak da .dwg ve .dxf formatlarında bünyesine kabul edebilmektedir.

Seri Üretime Hazırlık

Mevcut üründeki eksikliklerin giderilmesi veya yeni ürün tasarımından sonra ürünün ilk modelleri hızlı prototipleme teknolojisi kullanılarak hazırlanır. Son olarak müşterinin onayıyla üretime başlanır.

Quality
Kalite

From August 2006 on , AKIRMAK in activity in a new factory. Using new technology and investing in high tech machinery, the company produces modern products on time with high quality and reliability. By ensuring customer requirements and expectations with sale and after sale services, AKIRMAK intends to be favourite brand and loyal company in sector.

Quality Certificate

AKIRMAK has ISO / TS 16949 Quality Management System certification from February 2011 and ISO 9001:2008 Quality Management System certification from February 2014.

E Certificates

E certification is a certification system for conditions provided by uropean Union for the Highway vehicles, and the parts. Our products are tested by an accredited laboratory, and approved by the goverment of a member in the European Union.

Trademark Registration Certificate

AKIRMAK trademark registered by Turkish Patent Institute in 01.09.1995 and its perform manufacturing and trading activities under that brand. Over the years, the deserved position of the AKIRMAK brand is a source of pride for our company.

Design Registration Certificate

The design registration is an industrial property right, that protect the external appearance of products.

For the protection of AKIRMAK rights we registers the original design of our products to the Turkish Patent Institute.

Quality
Kalite

AKIRMAK, kaliteli üretim hedefi doğrultusunda, 2006 ağustos ayından bu yana faaliyet gösterdiği yeni fabrikasında gerçekleştirdiği makina yatırımları ile, gelişen son teknolojiyi kullanarak zamanında, kaliteli ve firesiz üretim yapmaktadır. Satış ve satış sonrası hizmetleri ile müşterilerinin ihtiyaç ve beklentilerini karşılayarak, onlar için sektörde aranılır ve sadık bir firma olmak amacındadır.

Kalite Belgesi

AKIRMAK, Şubat 2011'den beri ISO / TS 16949 Kalite Yönetim Sistemi sertifikasına ve Şubat 2014 itibarıyla da ISO 9001:2008 Kalite Yönetim Sistemi sertifikasına sahiptir.

E Belgesi

E belgesi, Avrupa Birliği karayollarında taşıtlar ve parçalarının taşıması gereken şartların sağlandığını gösteren bir belgelendirme sistemidir. Ürünlerimiz akredite bir laboratuar tarafından test edilerek, laboratuarın bulundugu Avrupa Birliği üye hükümeti tarafından onaylanmaktadır.

Marka Tescil Belgesi

01.09.1995 tarihinde AKIRMAK markasını Türk Patent Enstitüsü tarafından tescil ettirmiş olan firmamız, imalat ve ticaret faaliyetlerini bu marka altında yürütmektedir. Yıllar içinde, AKIRMAK markasının, tüketiciler nezdinde hakettiği konuma gelmesi, firmamız için haklı bir gurur kaynağıdır.

Tasarım Tescil Belgesi

Tasarım tescili, ürünlerin dış görünümünü koruyan bir sınai mülkiyet hakkıdır. AKIRMAK olarak orijinal tasarım haklarımızın korunması için Türk Patent Enstitüsü'ne ürünlerimizi tescil ettirmekteyiz.

MARKA TESCİL BELGESİ

AKIRMAK

TÜRK PATENT ENSTİTÜSÜ

AKIRMAK
Your Trustworthy Partner

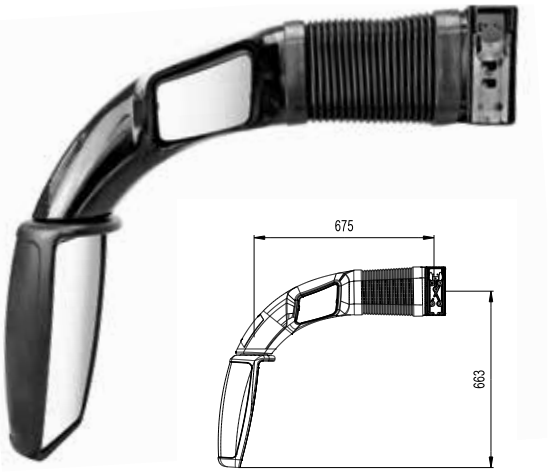

Outside Mirror / *Dış Ayna*

Part Nr. Parça No.	Description Açıklama	Radius Radüs
207.402.72	Right Single Mirror (Manual Actuator) *Sağ Tekli Ayna (Motorsuz)*	1950 & 250
207.402.73	Right Single Mirror (24V Electric Actuator) *Sağ Tekli Ayna (24V Motorlu)*	1950 & 250

- E Certificated / *E Belgeli*
- 24V Heater is Standard / *24V Rezistans Standarttır*

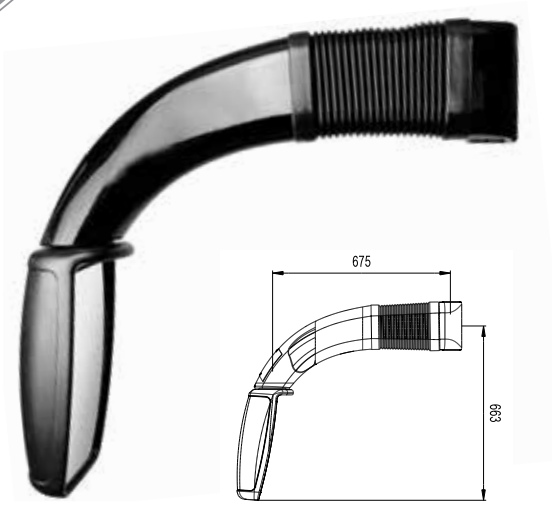

Outside Mirror / *Dış Ayna*

Part Nr. Parça No.	Description Açıklama	Radius Radüs
207.401.72	Left Single Mirror (Manual Actuator) *Sol Tekli Ayna (Motorsuz)*	1950
207.401.73	Left Single Mirror (24V Electric Actuator) *Sol Tekli Ayna (24V Motorlu)*	1950

- E Certificated / *E Belgeli*
- 24V Heater is Standard / *24V Rezistans Standarttır*

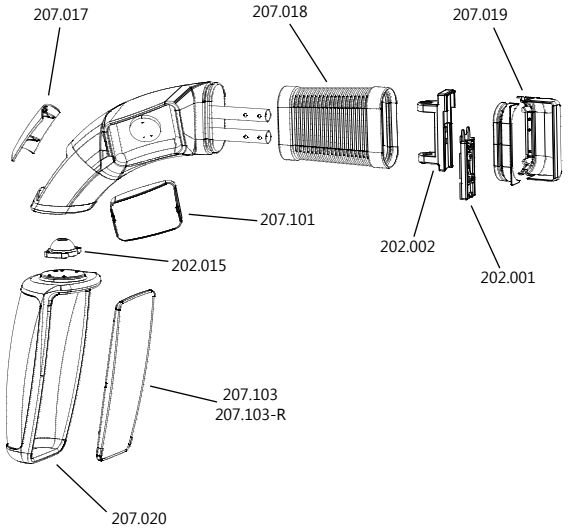

Part Nr. Parça No.	Description Açıklama	Radius Radüs
207.101	Front View Mirror Glass (With Plastic Carrier) *Ön Görüş Ayna Camı (Plastik Taşıyıcısıyla)*	250
207.103	Main Mirror Glass (With Plastic Carrier) *Ana Ayna Camı (Plastik Taşıyıcısıyla)*	1950
207.103-R	Main Mirror Glass (With Plastic Carrier & 24V Heater) *24V Rezistanslı Ana Ayna Camı (Plastik Taşıyıcısıyla)*	1950
202.015	Articulation Plastic *Mafsal Plastiği*	---
207.017	Mirror Installation Cover *Ayna Montaj Kapağı*	---
207.018	Arm Bellow *Kol Körüğü*	---
207.019	Arm Installation Cover Set *Kol Bağlantı Kapak Takımı*	---
202.002	Arm Holder *Kol Yatağı*	---
202.001	Arm Connection Wedge *Kol Dibi*	---
207.020	Single Mirror Body *Tekli Ayna Gövdesi*	---

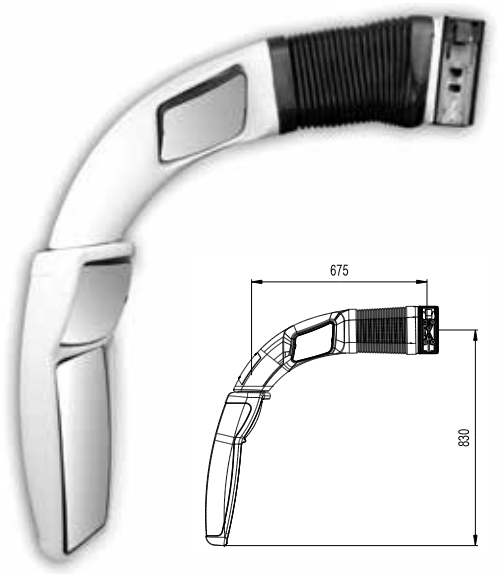

Outside Mirror / *Dış Ayna*

Part Nr. Parça No.	**Description** Açıklama	**Radius** Radüs
207.402.52	Right Double Mirror (Manual Actuator) *Sağ Çiftli Ayna (Motorsuz)*	1950 & 250
207.402.53	Right DoubleMirror (24V Electric Actuator) *Sağ Çiftli Ayna (24V Motorlu)*	1950 & 250

- E Certificated / *E Belgeli*
- 24V Heater is Standard / *24V Rezistans Standarttır*

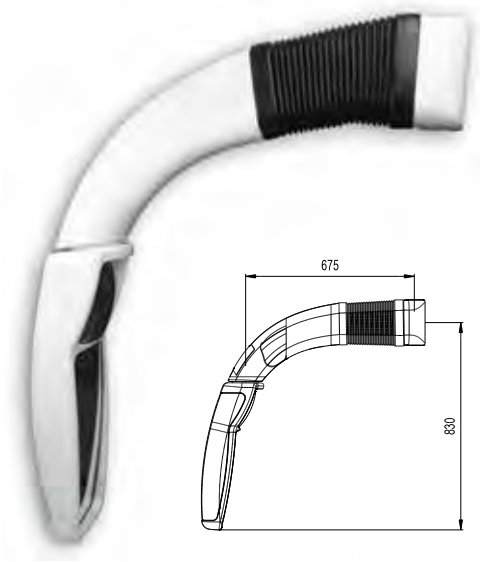

Outside Mirror / *Dış Ayna*

Part Nr. Parça No.	**Description** Açıklama	**Radius** Radüs
207.401.52	Left Double Mirror (Manual Actuator) *Sol Çiftli Ayna (Motorsuz)*	1950
207.401.53	Left Double Mirror (24V Electric Actuator) *Sol Çiftli Ayna (24V Motorlu)*	1950

- E Certificated / *E Belgeli*
- 24V Heater is Standard / *24V Rezistans Standarttır*

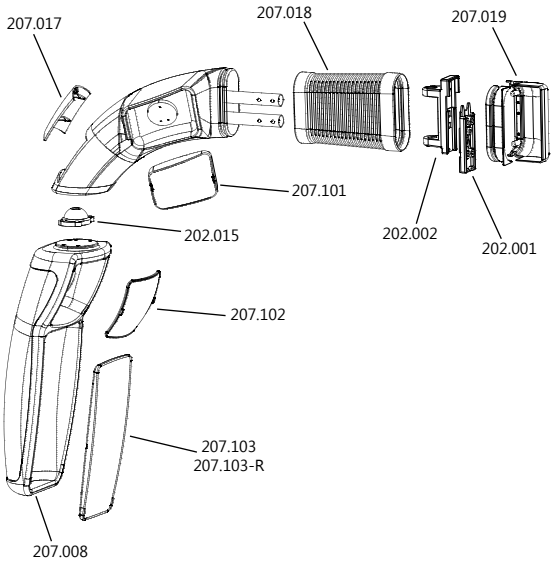

Part Nr. Parça No.	**Description** Açıklama	**Radius** Radüs
207.101	Front View Mirror Glass (With Plastic Carrier) *Ön Görüş Ayna Camı (Plastik Taşıyıcısıyla)*	250
207.102	Wide Angle Mirror Glass (With Plastic Carrier) *Geniş Açılı Ayna Camı (Plastik Taşıyıcısıyla)*	300
207.103	Main Mirror Glass (With Plastic Carrier) *Ana Ayna Camı (Plastik Taşıyıcısıyla)*	1950
207.103-R	Main Mirror Glass (With Plastic Carrier & 24V Heater) *24V Rezistanslı Ana Ayna Camı (Plastik Taşıyıcısıyla)*	1950
202.015	Articulation Plastic *Mafsal Plastiği*	---
207.017	Mirror Installation Cover *Ayna Montaj Kapağı*	---
207.018	Arm Bellow *Kol Körüğü*	---
207.019	Arm Installation Cover Set *Kol Bağlantı Kapak Takımı*	---
202.002	Arm Holder *Kol Yatağı*	---
207.008	Double Mirror Body Plastic *Çiftli Ayna Gövde Plastiği*	---

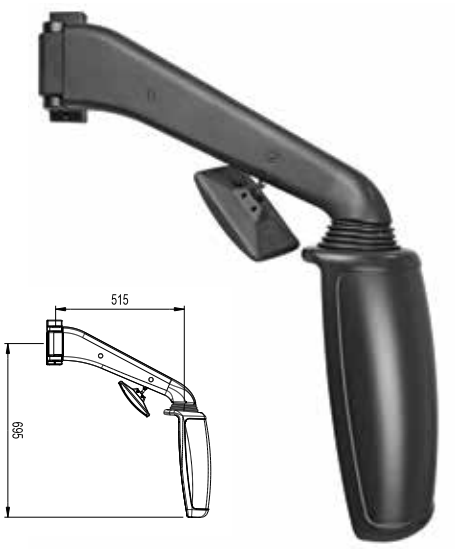

Outside Mirror / *Dış Ayna*

Part Nr. Parça No.	Description Açıklama	Radius Radüs
208.502.72	Right Single Mirror (Manual Actuator) *Sağ Tekli Ayna (Motorsuz)*	1950 & 300
208.502.73	Right Single Mirror (24V Electric Actuator) *Sağ Tekli Ayna (24V Motorlu)*	1950 & 300

- E Certificated / *E Belgeli*
- 24V Heater is Standard / *24V Rezistans Standarttır*

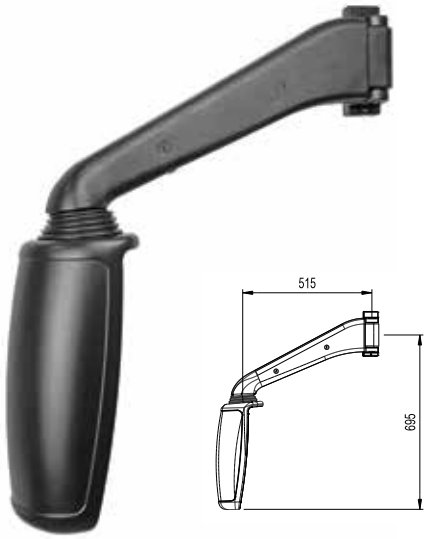

Outside Mirror / *Dış Ayna*

Part Nr. Parça No.	Description Açıklama	Radius Radüs
208.501.72	Left Single Mirror (Manual Actuator) *Sol Tekli Ayna (Motorsuz)*	1950
208.501.73	Left Single Mirror (24V Electric Actuator) *Sol Tekli Ayna (24V Motorlu)*	1950

- E Certificated / *E Belgeli*
- 24V Heater is Standard / *24V Rezistans Standarttır*

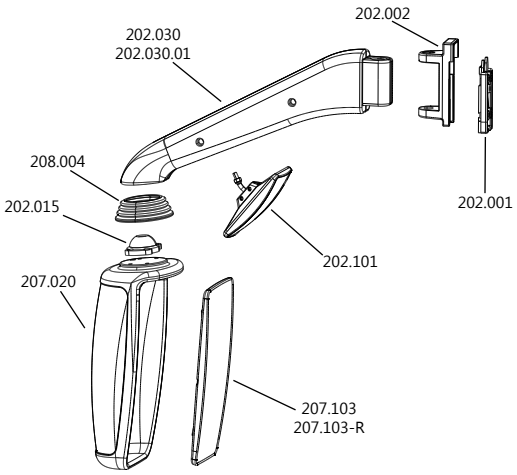

Part Nr. Parça No.	Description Açıklama	Radius Radüs
202.101	Replacement Front View Mirror (With Articulation) *Ön Görüş Ayna (Mafsallı)*	300
207.103	Main Mirror Glass (With Plastic Carrier) *Ana Ayna Camı (Plastik Taşıyıcısıyla)*	1950
207.103-R	Main Mirror Glass (With Plastic Carrier & 24V Heater) *24V Rezistanslı Ana Ayna Camı (Plastik Taşıyıcısıyla)*	1950
202.015	Articulation Plastic *Mafsal Plastiği*	---
208.004	Bellow *Körük*	---
202.030	Left Mirror Oblique Arm Cover Set *Sol Ayna Açılı Kol Kapak Takımı*	---
202.030.01	Right Mirror Oblique Arm Cover Set *Sağ Ayna Açılı Kol Kapak Takımı*	---
202.002	Arm Holder *Kol Yatağı*	---
202.001	Arm Connection Wedge *Kol Dibi*	---
207.020	Single Mirror Body Plastic *Tekli Ayna Gövdesi*	---

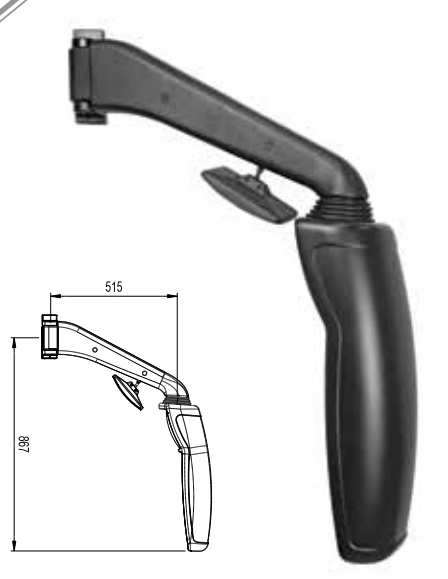

Outside Mirror / *Dış Ayna*

Part Nr. Parça No.	Description Açıklama	Radius Radüs
208.502.52	Right Double Mirror (Manual Actuator) *Sağ Çiftli Ayna (Motorsuz)*	1950 & 300
208.502.53	Right Double Mirror (24V Electric Actuator) *Sağ Çiftli Ayna (24V Motorlu)*	1950 & 300

- E Certificated / *E Belgeli*
- 24V Heater is Standard / *24V Rezistans Standarttır*

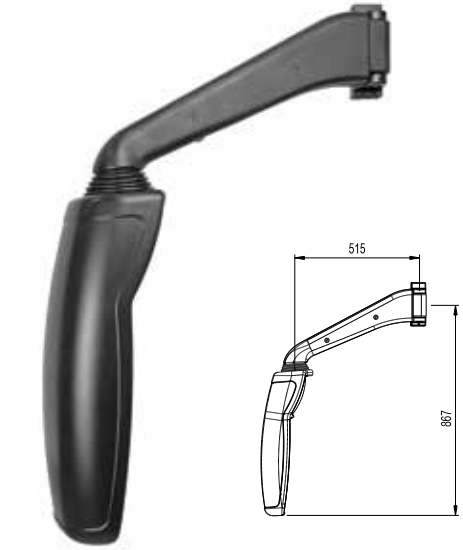

Outside Mirror / *Dış Ayna*

Part Nr. Parça No.	Description Açıklama	Radius Radüs
208.501.52	Left Double Mirror (Manual Actuator) *Sol Çiftli Ayna (Motorsuz)*	1950 & 300
208.501.53	Left Double Mirror (24V Electric Actuator) *Sol Çiftli Ayna (24V Motorlu)*	1950 & 300

- E Certificated / *E Belgeli*
- 24V Heater is Standard / *24V Rezistans Standarttır*

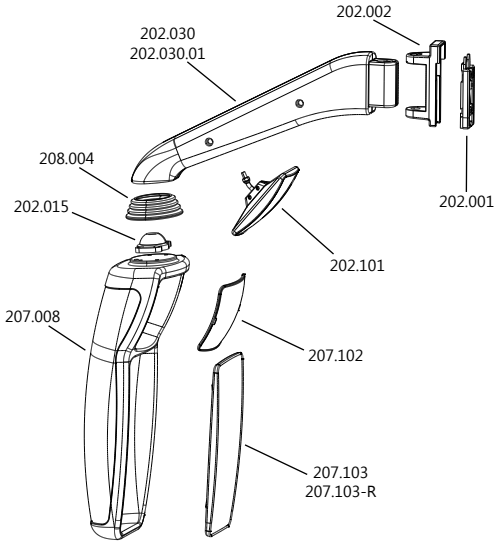

Part Nr. Parça No.	Description Açıklama	Radius Radüs
202.101	Replacement Front View Mirror (With Articulation) *Ön Görüş Ayna (Mafsallı)*	250
207.103	Replacement Main Mirror Glass (With Plastic Carrier) *Ana Ayna Camı (Plastik Taşıyıcısıyla)*	300
207.103-R	Main Mirror Glass (With Plastic Carrier &24VElectric Heater) *24V Rezistanslı Ana Ayna Camı (Plastik Taşıyıcısıyla)*	1950
207.102	Replacement Wide Angle Mirror Glass (With Plastic Carrier) *Geniş Açılı Ayna Camı (Plastik Taşıyıcısıyla)*	1950
202.015	Articulation Plastic *Mafsal Plastiği*	---
202.030	Left Mirror Oblique Arm Cover Set *Sol Ayna Açılı Kol Kapak Takımı*	---
202.030.01	Right Mirror Oblique Arm Cover Set *Sağ Ayna Açılı Kol Kapak Takımı*	---
202.002	Arm Holder *Kol Yatağı*	---
202.001	Arm Connection Wedge *Kol Dibi*	---
207.008	Double Mirror Body Plastic *Çiftli Ayna Gövde Plastiği*	---

AKIRMAK
Your Trustworthy Partner

Outside Mirror / *Dış Ayna*

Part Nr. Parça No.	Description Açıklama	Radius Radüs
210.502.52	Right Single Mirror (Manual Actuator) *Sağ Tekli Ayna (Motorsuz)*	1950 & 300
210.502.53	Right Single Mirror (24V Electric Actuator) *Sağ Tekli Ayna (24V Motorlu)*	1950 & 300

- E Certificated / *E Belgeli*
- 24V Heater is Standard / *24V Rezistans Standarttır*

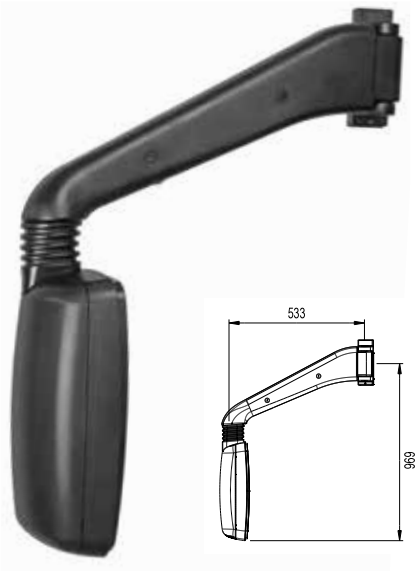

Outside Mirror / *Dış Ayna*

Part Nr. Parça No.	Description Açıklama	Radius Radüs
210.501.52	Left Single Mirror (Manual Actuator) *Sol Tekli Ayna (Motorsuz)*	1950
210.501.53	Left Single Mirror (24V Electric Actuator) *Sol Tekli Ayna (24V Motorlu)*	1950

- E Certificated / *E Belgeli*
- 24V Heater is Standard / *24V Rezistans Standarttır*

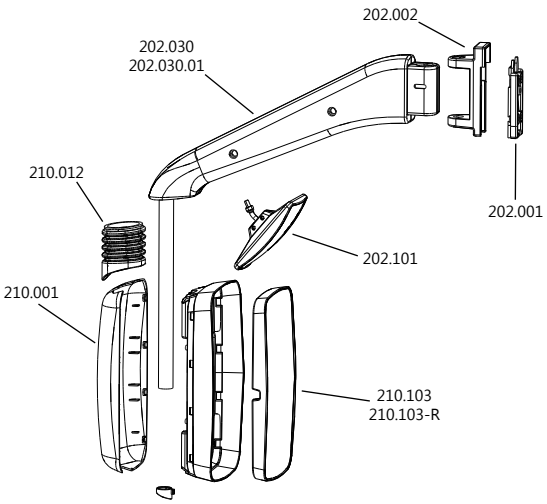

Part Nr. Parça No.	Description Açıklama	Radius Radüs
202.101	Replacement Front View Mirror (With Articulation) *Ön Görüş Ayna (Mafsallı)*	300
210.103	Main Mirror Glass (With Plastic Carrier) *Ana Ayna Camı (Plastik Taşıyıcısıyla)*	1950
210.103-R	Main Mirror Glass (With Plastic Carrier & 24V Heater) *24V Rezistanslı Ana Ayna Camı (Plastik Taşıyıcısıyla)*	1950
210.001	*Body Plastic Cover* *Gövde Kapağı*	---
210.012	Bellow *Körük*	---
202.030	Left Mirror Oblique Arm Cover Set *Sol Ayna Açılı Kol Kapak Takımı*	---
202.030.01	Right Mirror Oblique Arm Cover Set *Sağ Ayna Açılı Kol Kapak Takımı*	---
202.002	Arm Holder *Kol Yatağı*	---
202.001	Arm Connection Wedge *Kol Dibi*	---

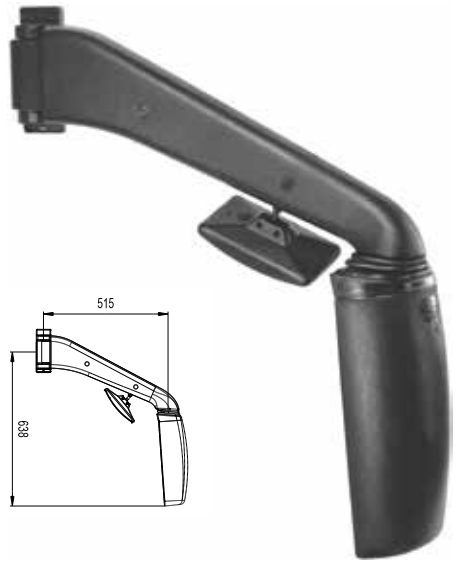

Outside Mirror / *Dış Ayna*

Part Nr. Parça No.	Description Açıklama	Radius Radüs
202.406.80	Right Single Mirror (Manual Actuator) *Sağ Tekli Ayna (Motorsuz)*	1950 & 300
202.406.81	Right Single Mirror (24V Electric Actuator) *Sağ Tekli Ayna (24V Motorlu)*	1950 & 300

- E Certificated / *E Belgeli*
- 24V Heater is Standard / *24V Rezistans Standarttır*

Outside Mirror / *Dış Ayna*

Part Nr. Parça No.	Description Açıklama	Radius Radüs
202.406.70	Left Single Mirror (Manual Actuator) *Sol Tekli Ayna (Motorsuz)*	1950
202.406.71	Left Single Mirror (24V Electric Actuator) *Sol Tekli Ayna (24V Motorlu)*	1950

- E Certificated / *E Belgeli*
- 24V Heater is Standard / *24V Rezistans Standarttır*

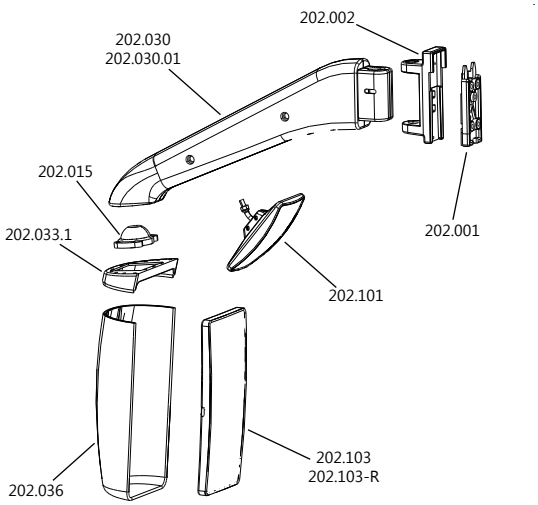

Part Nr. Parça No.	Description Açıklama	Radius Radüs
202.101	Replacement Front View Mirror (With Articulation) *Ön Görüş Ayna (Mafsallı)*	300
202.103	Main Mirror Glass (With Plastic Carrier) *Ana Ayna Camı (Plastik Taşıyıcısıyla)*	1950
202.103-R	Main Mirror Glass (With Plastic Carrier & 24V Heater) *24V Rezistanslı Ana Ayna Camı (Plastik Taşıyıcısıyla)*	1950
202.015	Articulation Plastic *Mafsal Plastiği*	---
202.030.01	Right Mirror Oblique Arm Cover Set Sağ *Ayna Açılı Kol Kapak Takımı*	---
202.030	Left Mirror Oblique Arm Cover Set Sol *Ayna Açılı Kol Kapak Takımı*	---
202.002	Arm Holder *Kol Yatağı*	---
202.001	Arm Connection Wedge *Kol Dibi*	---
202.036	Main Mirror Body Plastic *Ana Ayna Gövde Plastiği*	---
202.033.1	Body Top Cap *Gövde Üst Kapağı*	---

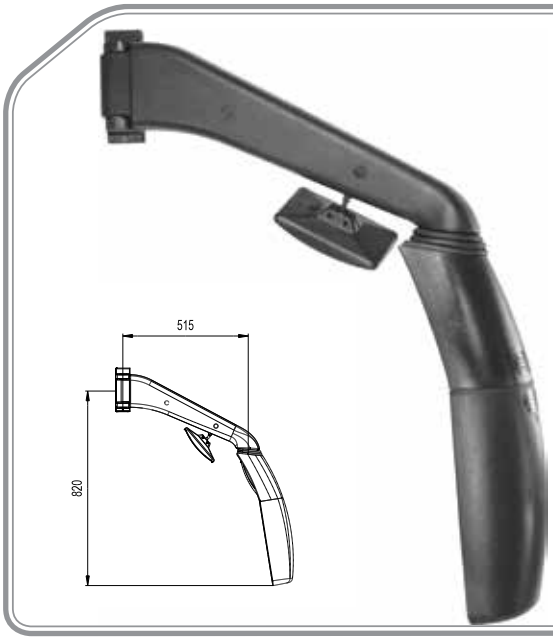

Outside Mirror / *Dış Ayna*

Part Nr. Parça No.	Description Açıklama	Radius Radüs
202.406.82	Right Double Mirror (Manual Actuator) *Sağ Çiftli Ayna (Motorsuz)*	1950 & 300
202.406.83	Right Double Mirror (24V Electric Actuator) *Sağ Çiftli Ayna (24V Motorlu)*	1950 & 300

- E Certificated / *E Belgeli*
- 24V Heater is Standard / *24V Rezistans Standarttır*

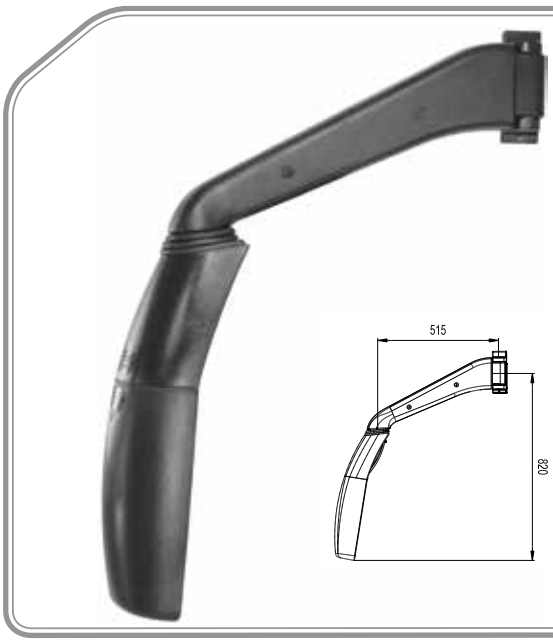

Outside Mirror / *Dış Ayna*

Part Nr. Parça No.	Description Açıklama	Radius Radüs
202.406.72	Left Double Mirror (Manual Actuator) *Sol Çiftli Ayna (Motorsuz)*	1950
202.406.73	Left Double Mirror (24V Electric Actuator) *Sol Çiftli Ayna (24V Motorlu)*	1950

- E Certificated / *E Belgeli*
- 24V Heater is Standard / *24V Rezistans Standarttır*

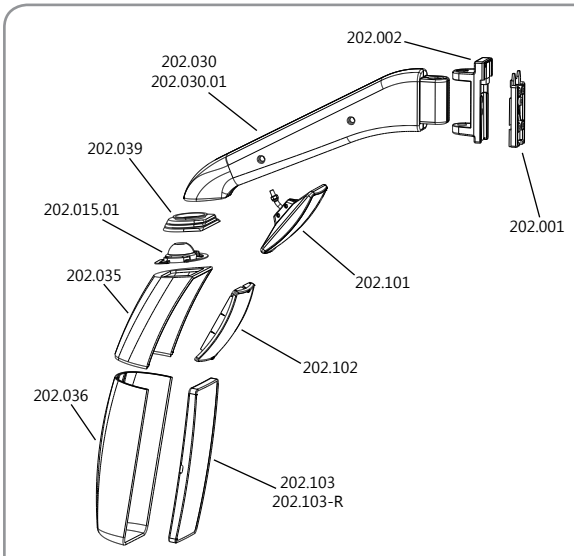

Part Nr. Parça No.	Description Açıklama	Radius Radüs
202.101	Replacement Front View Mirror (With Articulation) *Ön Görüş Ayna (Mafsallı)*	300
202.102	Wide Angle Mirror Glass (With Plastic Carrier) *Geniş Açılı Ayna Camı (Plastik Taşıyıcısıyla)*	300
202.103	Main Mirror Glass (With Plastic Carrier) *Ana Ayna Camı (Plastik Taşıyıcısıyla)*	1950
202.015.01	Articulation Plastic *Mafsal Plastiği*	---
202.030.01	Right Mirror Oblique Arm Cover Set *Sağ Ayna Açılı Kol Kapak Takımı*	---
202.030	Left Mirror Oblique Arm Cover Set *Sol Ayna Açılı Kol Kapak Takımı*	---
202.002	Arm Holder *Kol Yatağı*	---
202.001	Arm Connection Wedge *Kol Dibi*	---
202.035	Wide Angle Mirror Body Plastic *Geniş Açılı Ayna Gövde Plastiği*	---
202.036	Main Mirror Body Plastic *Ana Ayna Gövde Plastiği*	---

Outside Mirror / *Dış Ayna*

Part Nr. Parça No.	Description Açıklama	Radius Radüs
208.702.72	Right Single Mirror (Manual Actuator) *Sağ Tekli Ayna (Motorsuz)*	1950 & 300
208.702.73	Right Single Mirror (24V Electric Actuator) *Sağ Tekli Ayna (24V Motorlu)*	1950 & 300

- E Certificated / *E Belgeli*
- 24V Heater is Standard / *24V Rezistans Standarttır*

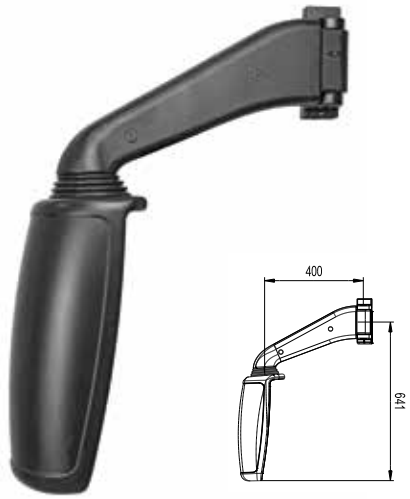

Outside Mirror / *Dış Ayna*

Part Nr. Parça No.	Description Açıklama	Radius Radüs
208.701.72	Left Single Mirror (Manual Actuator) *Sol Tekli Ayna (Motorsuz)*	1950
208.701.73	Left Single Mirror (24V Electric Actuator) *Sol Tekli Ayna (24V Motorlu)*	1950

- E Certificated / *E Belgeli*
- 24V Heater is Standard / *24V Rezistans Standarttır*

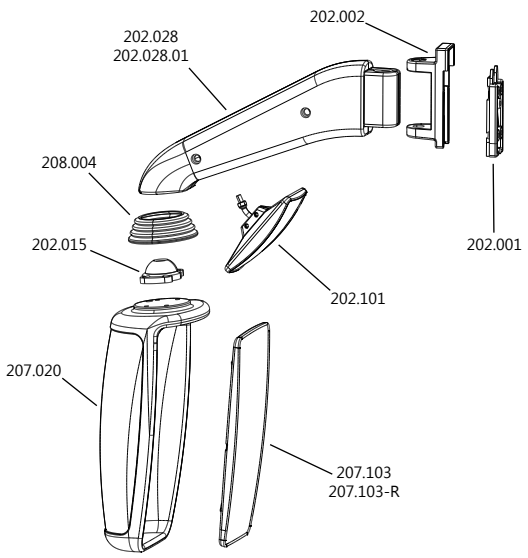

Part Nr. Parça No.	Description Açıklama	Radius Radüs
202.101	Replacement Front View Mirror (With Articulation) *Ön Görüş Ayna (Mafsallı)*	300
207.103	Main Mirror Glass (With Plastic Carrier) *Ana Ayna Camı (Plastik Taşıyıcısıyla)*	1950
207.103-R	Main Mirror Glass (With Plastic Carrier & 24V Heater) *24V Rezistanslı Ana Ayna Camı (Plastik Taşıyıcısıyla)*	1950
202.015	Articulation Plastic *Mafsal Plastiği*	---
208.004	Bellow *Körük*	---
202.028.01	Right Mirror Short Arm Cover Set *Sağ Ayna Kısa Kol Kapak Takımı*	---
202.028	Left Mirror Short Arm Cover Set *Sol Ayna Kısa Kol Kapak Takımı*	---
202.002	Arm Holder *Kol Yatağı*	---
202.001	Arm Connection Wedge *Kol Dibi*	---
207.020	Main Mirror Body Plastic *Ayna Ayna Gövde Plastiği*	---

AKIRMAK
Your Trustworthy Partner

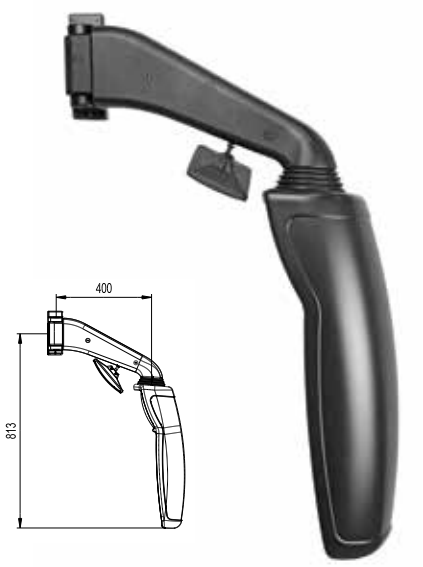

Outside Mirror / *Dış Ayna*

Part Nr. Parça No.	Description Açıklama	Radius Radüs
208.702.52	Right Double Mirror (Manual Actuator) *Sağ Çiftli Ayna (Motorsuz)*	1950 & 300
208.702.53	Right Double Mirror (24V Electric Actuator) *Sağ Çiftli Ayna (24V Motorlu)*	1950 & 300

- E Certificated / *E Belgeli*
- 24V Heater is Standard / *24V Rezistans Standarttır*

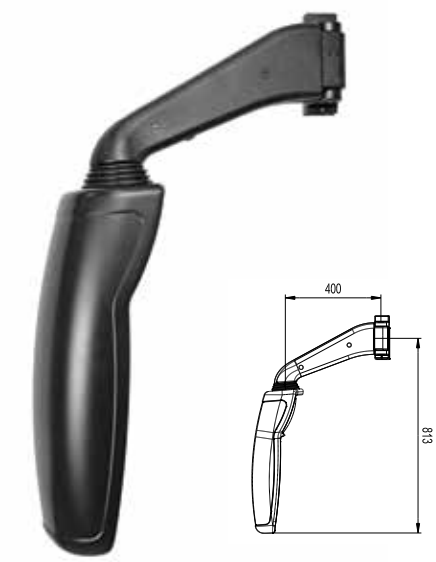

Outside Mirror / *Dış Ayna*

Part Nr. Parça No.	Description Açıklama	Radius Radüs
208.701.52	Left Double Mirror (Manual Actuator) *Sol Çiftli Ayna (Motorsuz)*	1950 & 300
208.701.53	Left Double Mirror (24V Electric Actuator) *Sol Çiftli Ayna (24V Motorlu)*	1950 & 300

- E Certificated / *E Belgeli*
- 24V Heater is Standard / *24V Rezistans Standarttır*

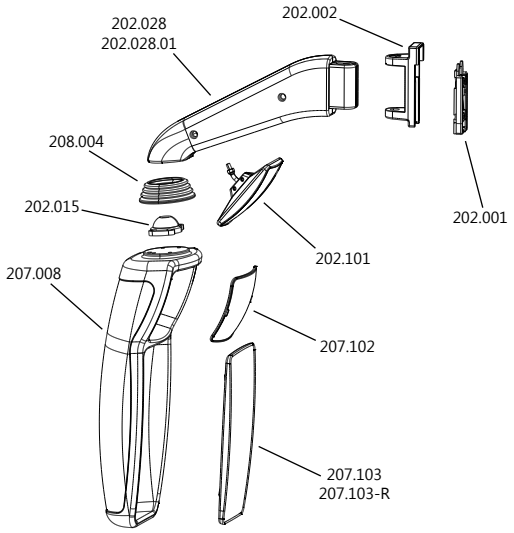

Part Nr. Parça No.	Description Açıklama	Radius Radüs
202.101	Replacement Front View Mirror (With Articulation) *Ön Görüş Ayna (Mafsallı)*	300
207.102	Replacement Wide Angle Mirror Glass (With Plastic Carrier) *Geniş Açılı Ayna Camı (Plastik Taşıyıcısıyla)*	300
207.103	Replacement Main Mirror Glass (With Plastic Carrier) *Ana Ayna Camı (Plastik Taşıyıcısıyla)*	1950
207.103-R	Main Mirror Glass (With Plastic Carrier &24VElectric Heater) *24V Rezistanslı Ana Ayna Camı (Plastik Taşıyıcısıyla)*	1950
202.015	Articulation Plastic *Mafsal Plastiği*	---
202.028	Left Mirror Short Arm Cover Set *Sol Ayna Kısa Kol Kapak Takımı*	---
202.028.01	Right Mirror Short Arm Cover Set *Sağ Ayna Kısa Kol Kapak Takımı*	---
202.002	Arm Holder *Kol Yatağı*	---
202.001	Arm Connection Wedge *Kol Dibi*	---
207.008	Double Mirror Body Plastic *Çiftli Ayna Gövde Plastiği*	---

Outside Mirror / *Dış Ayna*

Part Nr. Parça No.	Description Açıklama	Radius Radüs
210.702.52	Right Single Mirror (Manual Actuator) *Sağ Tekli Ayna (Motorsuz)*	1950 & 300
210.702.53	Right Single Mirror (24V Electric Actuator) *Sağ Tekli Ayna (24V Motorlu)*	1950 & 300

- E Certificated / *E Belgeli*
- 24V Heater is Standard / *24V Rezistans Standarttır*

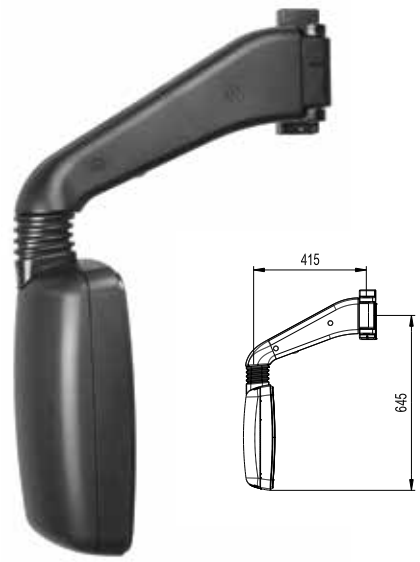

Outside Mirror / *Dış Ayna*

Part Nr. Parça No.	Description Açıklama	Radius Radüs
210.701.52	Left Single Mirror (Manual Actuator) *Sol Tekli Ayna (Motorsuz)*	1950
210.701.53	Left Single Mirror (24V Electric Actuator) *Sol Tekli Ayna (24V Motorlu)*	1950

- E Certificated / *E Belgeli*
- 24V Heater is Standard / *24V Rezistans Standarttır*

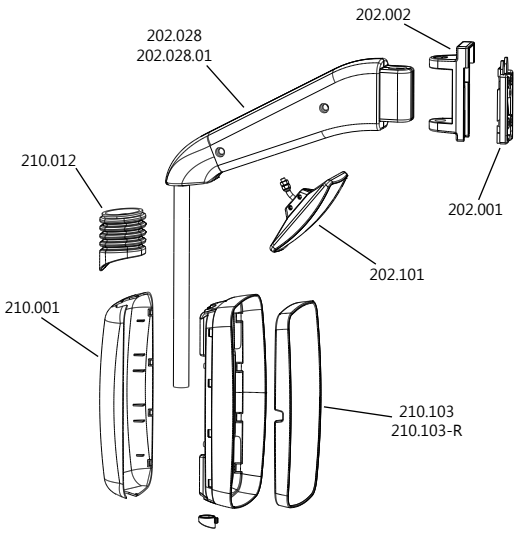

Part Nr. Parça No.	Description Açıklama	Radius Radüs
202.101	Replacement Front View Mirror (With Articulation) *Ön Görüş Ayna (Mafsallı)*	300
210.103	Main Mirror Glass (With Plastic Carrier) *Ana Ayna Camı (Plastik Taşıyıcısıyla)*	1950
210.103-R	Main Mirror Glass (With Plastic Carrier & 24V Heater) *24V Rezistanslı Ana Ayna Camı (Plastik Taşıyıcısıyla)*	1950
210.001	*Body Plastic Cover* *Gövde Kapağı*	---
210.012	Bellow *Körük*	---
202.028	Left Mirror Short Arm Cover Set *Sol Ayna Kısa Kol Kapak Takımı*	---
202.028.01	Right Mirror Short Arm Cover Set *Sağ Ayna Kısa Kol Kapak Takımı*	---
202.002	Arm Holder *Kol Yatağı*	---
202.001	Arm Connection Wedge *Kol Dibi*	---

AKIRMAK
Your Trustworthy Partner

Outside Mirror / *Dış Ayna*

Part Nr. Parça No.	Description Açıklama	Radius Radüs
202.406.92	Right Single Mirror (Manual Actuator) *Sağ Tekli Ayna (Motorsuz)*	1950 & 300
202.406.93	Right Single Mirror (24V Electric Actuator) *Sağ Tekli Ayna (24V Motorlu)*	1950 & 300

- E Certificated / *E Belgeli*
- 24V Heater is Standard / *24V Rezistans Standarttır*

Outside Mirror / *Dış Ayna*

Part Nr. Parça No.	Description Açıklama	Radius Radüs
202.406.90	Left Single Mirror (Manual Actuator) *Sol Tekli Ayna (Motorsuz)*	1950
202.406.91	Left Single Mirror (24V Electric Actuator) *Sol Tekli Ayna (24V Motorlu)*	1950

- E Certificated / *E Belgeli*
- 24V Heater is Standard / *24V Rezistans Standarttır*

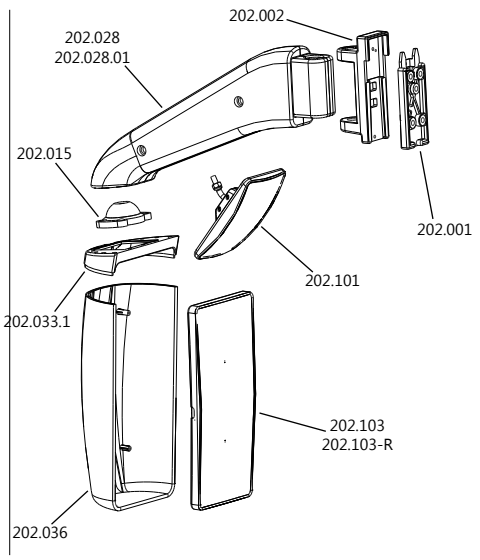

Part Nr. Parça No.	Description Açıklama	Radius Radüs
202.101	Replacement Front View Mirror (With Articulation) *Ön Görüş Ayna (Mafsallı)*	300
202.103	Main Mirror Glass (With Plastic Carrier) *Ana Ayna Camı (Plastik Taşıyıcısıyla)*	1950
202.103-R	Main Mirror Glass (With Plastic Carrier & 24V Heater) *24V Rezistanslı Ana Ayna Camı (Plastik Taşıyıcısıyla)*	1950
202.015	Articulation Plastic *Mafsal Plastiği*	---
202.028.01	Right Mirror Short Arm Cover Set *Sağ Ayna Kısa Kol Kapak Takımı*	---
202.028	Left Mirror Short Arm Cover Set *Sol Ayna Kısa Kol Kapak Takımı*	---
202.002	Arm Holder *Kol Yatağı*	---
202.001	Arm Connection Wedge *Kol Dibi*	---
202.036	Main Mirror Body Plastic *Ayna Ayna Gövde Plastiği*	---
202.033.1	Body Top Cap *Gövde Üst Kapağı*	---

Outside Mirror / *Dış Ayna*

Part Nr. Parça No.	Description Açıklama	Radius Radüs
202.406.94	Right Double Mirror (Manual Actuator) *Sağ Çiftli Ayna (Motorsuz)*	1950 & 300
202.406.96	Right Double Mirror (24V Electric Actuator) *Sağ Çiftli Ayna (24V Motorlu)*	1950 & 300

- E Certificated / *E Belgeli*
- 24V Heater is Standard / *24V Rezistans Standarttır*

Outside Mirror / *Dış Ayna*

Part Nr. Parça No.	Description Açıklama	Radius Radüs
202.406.95	Left Double Mirror (Manual Actuator) *Sol Çiftli Ayna (Motorsuz)*	1950 & 300
202.406.97	Left Double Mirror (24V Electric Actuator) *Sol Çiftli Ayna (24V Motorlu)*	1950 & 300

- E Certificated / *E Belgeli*
- 24V Heater is Standard / *24V Rezistans Standarttır*

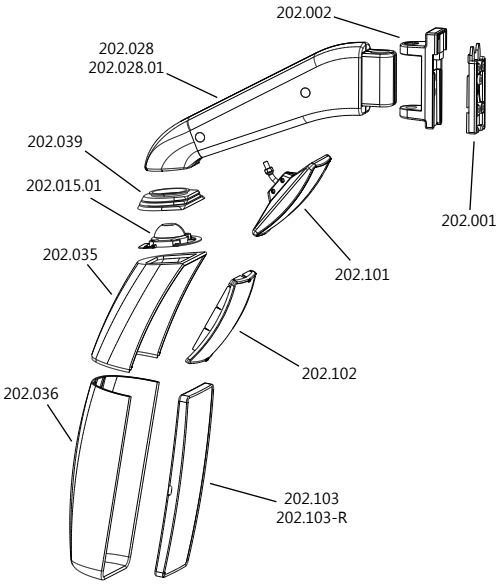

Part Nr. Parça No.	Description Açıklama	Radius Radüs
202.101	Replacement Front View Mirror (With Articulation) *Ön Görüş Ayna (Mafsallı)*	300
202.102	Wide Angle Mirror Glass (With Plastic Carrier) *Geniş Açılı Ayna Camı (Plastik Taşıyıcısıyla)*	300
202.103	Main Mirror Glass (With Plastic Carrier) *Ana Ayna Camı (Plastik Taşıyıcısıyla)*	1950
202.015.01	Articulation Plastic *Mafsal Plastiği*	---
202.028.01	Right Mirror Short Arm Cover Set *Sağ Ayna Kısa Kol Kapak Takımı*	---
202.028	Left Mirror Short Arm Cover Set *Sol Ayna Kısa Kol Kapak Takımı*	---
202.002	Arm Holder *Kol Yatağı*	---
202.001	Arm Connection Wedge *Kol Dibi*	---
202.035	Wide Angle Mirror Body Plastic *Geniş Açılı Ayna Gövde Plastiği*	---
202.036	Main Mirror Body Plastic *Ana Ayna Gövde Plastiği*	---

AKIRMAK
Your Trustworthy Partner

Outside Mirror / *Dış Ayna*

Part Nr. Parça No.	Description Açıklama	Radius Radüs
208.802.72	Right Single Mirror (Manual Actuator) *Sağ Tekli Ayna (Motorsuz)*	1950 & 300
208.802.73	Right Single Mirror (24V Electric Actuator) *Sağ Tekli Ayna (24V Motorlu)*	1950 & 300

- E Certificated / *E Belgeli*
- 24V Heater is Standard / *24V Rezistans Standarttır*

Outside Mirror / *Dış Ayna*

Part Nr. Parça No.	Description Açıklama	Radius Radüs
208.801.72	Left Single Mirror (Manual Actuator) *Sol Tekli Ayna (Motorsuz)*	1950
208.801.73	Left Single Mirror (24V Electric Actuator) *Sol Tekli Ayna (24V Motorlu)*	1950

- E Certificated / *E Belgeli*
- 24V Heater is Standard / *24V Rezistans Standarttır*

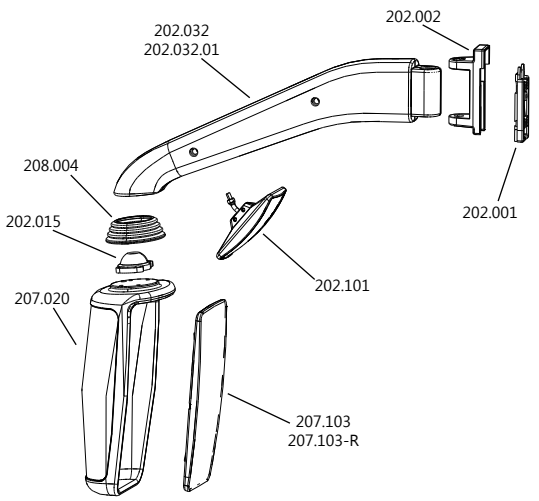

Part Nr. Parça No.	Description Açıklama	Radius Radüs
202.101	Replacement Front View Mirror (With Articulation) *Ön Görüş Ayna (Mafsallı)*	300
207.103	Main Mirror Glass (With Plastic Carrier) *Ana Ayna Camı (Plastik Taşıyıcısıyla)*	1950
207.103-R	Main Mirror Glass (With Plastic Carrier & 24V Heater) *24V Rezistanslı Ana Ayna Camı (Plastik Taşıyıcısıyla)*	1950
202.015	Articulation Plastic *Mafsal Plastiği*	---
208.004	Bellow *Körük*	---
202.032.01	Right Mirror Long Arm Cover Set *Sağ Ayna Uzun Kol Kapak Takımı*	---
202.032	Left Mirror Long Arm Cover Set *Sol Ayna Uzun Kol Kapak Takımı*	---
202.002	Arm Holder *Kol Yatağı*	---
202.001	Arm Connection Wedge *Kol Dibi*	---
207.020	Main Mirror Body Plastic *Ayna Ayna Gövde Plastiği*	---

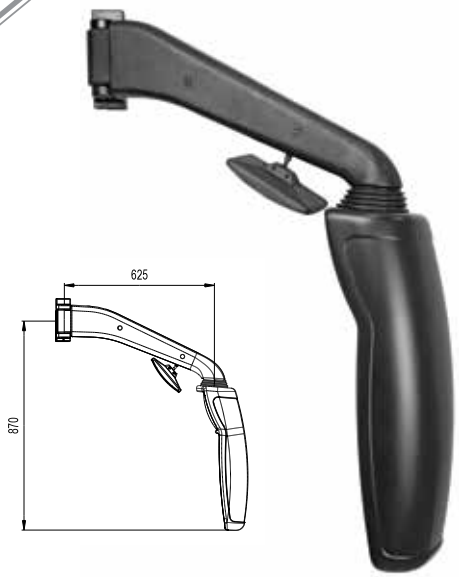

Outside Mirror / *Dış Ayna*

Part Nr. Parça No.	Description Açıklama	Radius Radüs
208.802.52	Right Double Mirror (Manual Actuator) *Sağ Çiftli Ayna (Motorsuz)*	1950 & 300
208.802.53	Right Double Mirror (24V Electric Actuator) *Sağ Çiftli Ayna (24V Motorlu)*	1950 & 300

- E Certificated / *E Belgeli*
- 24V Heater is Standard / *24V Rezistans Standarttır*

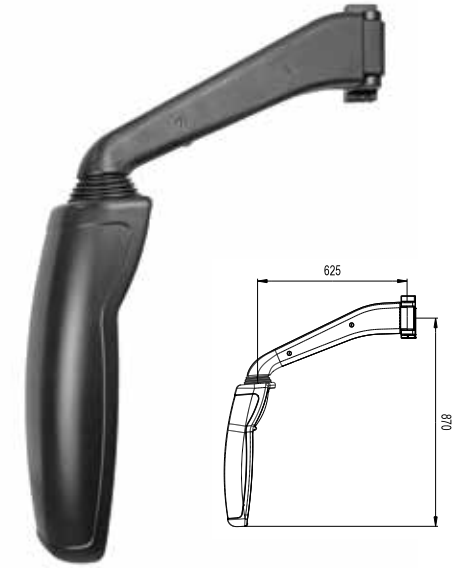

Outside Mirror / *Dış Ayna*

Part Nr. Parça No.	Description Açıklama	Radius Radüs
208.801.52	Left Double Mirror (Manual Actuator) *Sol Çiftli Ayna (Motorsuz)*	1950 & 300
208.801.53	Left Double Mirror (24V Electric Actuator) *Sol Çiftli Ayna (24V Motorlu)*	1950 & 300

- E Certificated / *E Belgeli*
- 24V Heater is Standard / *24V Rezistans Standarttır*

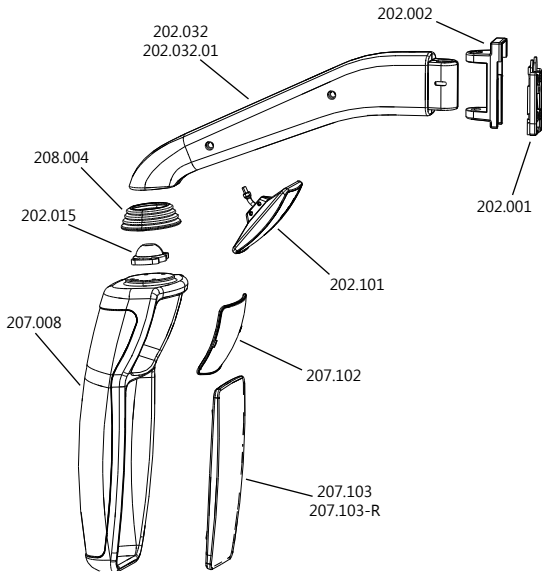

Part Nr. Parça No.	Description Açıklama	Radius Radüs
202.101	Replacement Front View Mirror (With Articulation) *Ön Görüş Ayna (Mafsallı)*	300
207.102	Replacement Wide Angle Mirror Glass (With Plastic Carrier) *Geniş Açılı Ayna Camı (Plastik Taşıyıcısıyla)*	300
207.103	Replacement Main Mirror Glass (With Plastic Carrier) *Ana Ayna Camı (Plastik Taşıyıcısıyla)*	1950
207.103-R	Main Mirror Glass (With Plastic Carrier & 24V Electric Heater) *24V Rezistanslı Ana Ayna Camı (Plastik Taşıyıcısıyla)*	1950
202.015	Articulation Plastic *Mafsal Plastiği*	---
202.032	Left Mirror Long Arm Cover Set *Sol Ayna Uzun Kol Kapak Takımı*	---
202.032.01	Right Mirror Long Arm Cover Set *Sağ Ayna Uzun Kol Kapak Takımı*	---
202.002	Arm Holder *Kol Yatağı*	---
202.001	Arm Connection Wedge *Kol Dibi*	---
207.008	Double Mirror Body Plastic *Çiftli Ayna Gövde Plastiği*	---

AKIRMAK
Your Trustworthy Partner

Outside Mirror / *Dış Ayna*

Part Nr. Parça No.	Description Açıklama	Radius Radüs
210.802.52	Right Single Mirror (Manual Actuator) *Sağ Tekli Ayna (Motorsuz)*	1950 & 300
210.802.53	Right Single Mirror (24V Electric Actuator) *Sağ Tekli Ayna (24V Motorlu)*	1950 & 300

- E Certificated / *E Belgeli*
- 24V Heater is Standard / *24V Rezistans Standarttır*

Outside Mirror / *Dış Ayna*

Part Nr. Parça No.	Description Açıklama	Radius Radüs
210.801.52	Left Single Mirror (Manual Actuator) *Sol Tekli Ayna (Motorsuz)*	1950
210.801.53	Left Single Mirror (24V Electric Actuator) *Sol Tekli Ayna (24V Motorlu)*	1950

- E Certificated / *E Belgeli*
- 24V Heater is Standard / *24V Rezistans Standarttır*

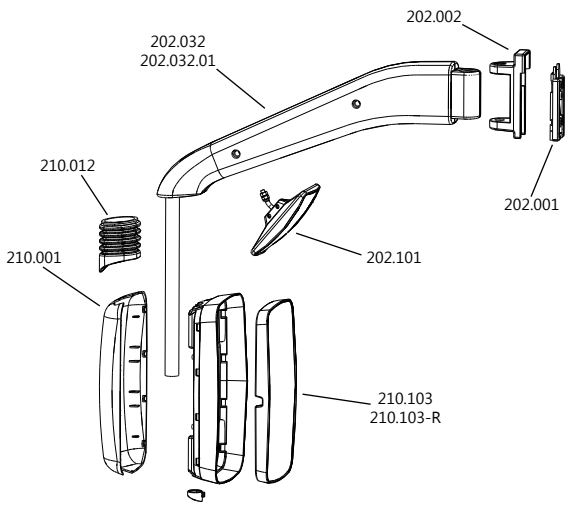

Part Nr. Parça No.	Description Açıklama	Radius Radüs
202.101	Replacement Front View Mirror (With Articulation) *Ön Görüş Ayna (Mafsallı)*	300
210.103	Main Mirror Glass (With Plastic Carrier) *Ana Ayna Camı (Plastik Taşıyıcısıyla)*	1950
210.103-R	Main Mirror Glass (With Plastic Carrier & 24V Heater) *24V Rezistanslı Ana Ayna Camı (Plastik Taşıyıcısıyla)*	1950
210.001	*Body Plastic Cover* *Gövde Kapağı*	---
210.012	Bellow *Körük*	---
202.032	Left Mirror Long Arm Cover Set *Sol Ayna Uzun Kol Kapak Takımı*	---
202.032.01	Right Mirror Long Arm Cover Set *Sağ Ayna Uzun Kol Kapak Takımı*	---
202.002	Arm Holder *Kol Yatağı*	---
202.001	Arm Connection Wedge *Kol Dibi*	---

Outside Mirror / *Dış Ayna*

Part Nr. Parça No.	Description Açıklama	Radius Radüs
204.802.72	Right Single Mirror (Manual Actuator) *Sağ Tekli Ayna (Motorsuz)*	1950 & 300
204.802.73	Right Single Mirror (24V Electric Actuator) *Sağ Tekli Ayna (24V Motorlu)*	1950 & 300

- E Certificated / *E Belgeli*
- 24V Heater is Standard / *24V Rezistans Standarttır*

Outside Mirror / *Dış Ayna*

Part Nr. Parça No.	Description Açıklama	Radius Radüs
204.801.72	Left Single Mirror (Manual Actuator) *Sol Tekli Ayna (Motorsuz)*	1950
204.801.73	Left Single Mirror (24V Electric Actuator) *Sol Tekli Ayna (24V Motorlu)*	1950

- E Certificated / *E Belgeli*
- 24V Heater is Standard / *24V Rezistans Standarttır*

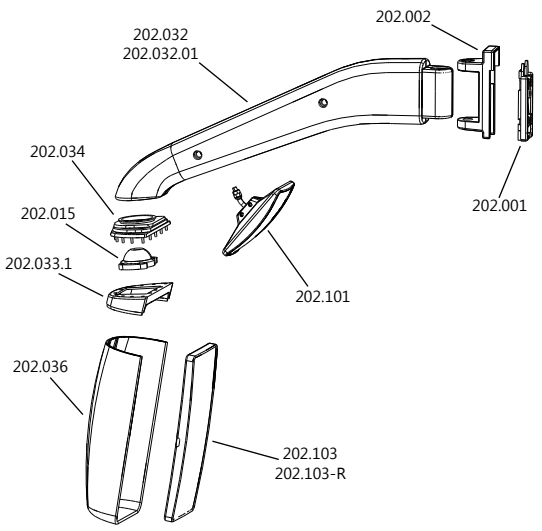

Part Nr. Parça No.	Description Açıklama	Radius Radüs
202.101	Replacement Front View Mirror (With Articulation) *Ön Görüş Ayna (Mafsallı)*	300
202.103	Main Mirror Glass (With Plastic Carrier) *Ana Ayna Camı (Plastik Taşıyıcısıyla)*	1950
202.103-R	Main Mirror Glass (With Plastic Carrier & 24V Heater) *24V Rezistanslı Ana Ayna Camı (Plastik Taşıyıcısıyla)*	1950
202.015	Articulation Plastic *Mafsal Plastiği*	---
202.032.01	Right Mirror Long Arm Cover Set *Sağ Ayna Uzun Kol Kapak Takımı*	---
202.032	Left Mirror Long Arm Cover Set *Sol Ayna Uzun Kol Kapak Takımı*	---
202.002	Arm Holder *Kol Yatağı*	---
202.001	Arm Connection Wedge *Kol Dibi*	---
202.036	Main Mirror Body Plastic *Ayna Ayna Gövde Plastiği*	---
202.033.1	Body Top Cap *Gövde Üst Kapağı*	---

Outside Mirror / *Dış Ayna*

Part Nr. Parça No.	Description Açıklama	Radius Radüs
204.802.52	Right Double Mirror (Manual Actuator) *Sağ Çiftli Ayna (Motorsuz)*	1950 & 300
204.802.53	Right Double Mirror (24V Electric Actuator) *Sağ Çiftli Ayna (24V Motorlu)*	1950 & 300

- E Certificated / *E Belgeli*
- 24V Heater is Standard / *24V Rezistans Standarttır*

Outside Mirror / *Dış Ayna*

Part Nr. Parça No.	Description Açıklama	Radius Radüs
204.801.52	Left Double Mirror (Manual Actuator) *Sol Çiftli Ayna (Motorsuz)*	1950 & 300
204.801.53	Left Double Mirror (24V Electric Actuator) *Sol Çiftli Ayna (24V Motorlu)*	1950 & 300

- E Certificated / *E Belgeli*
- 24V Heater is Standard / *24V Rezistans Standarttır*

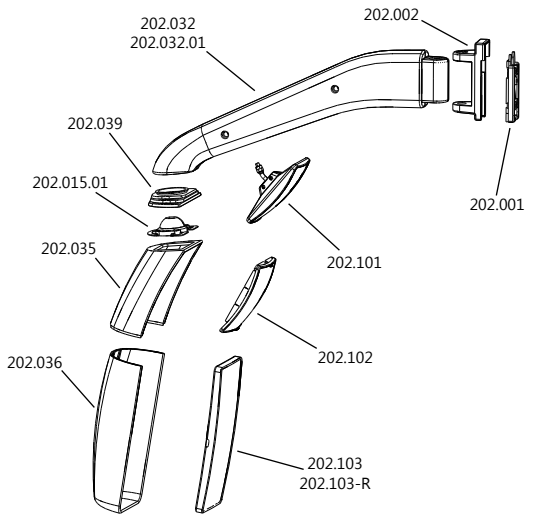

Part Nr. Parça No.	Description Açıklama	Radius Radüs
202.101	Replacement Front View Mirror (With Articulation) *Ön Görüş Ayna (Mafsallı)*	300
202.102	Wide Angle Mirror Glass (With Plastic Carrier) *Geniş Açılı Ayna Camı (Plastik Taşıyıcısıyla)*	300
202.103	Main Mirror Glass (With Plastic Carrier) *Ana Ayna Camı (Plastik Taşıyıcısıyla)*	1950
202.015.01	Articulation Plastic *Mafsal Plastiği*	---
202.032.01	Right Mirror Long Arm Cover Set *Sağ Ayna Uzun Kol Kapak Takımı*	---
202.032	Left Mirror Long Arm Cover Set *Sol Ayna Uzun Kol Kapak Takımı*	---
202.002	Arm Holder *Kol Yatağı*	---
202.001	Arm Connection Wedge *Kol Dibi*	---
202.035	Wide Angle Mirror Body Plastic *Geniş Açılı Ayna Gövde Plastiği*	---
202.036	Main Mirror Body Plastic *Ana Ayna Gövde Plastiği*	---

Outside Mirror / *Dış Ayna*

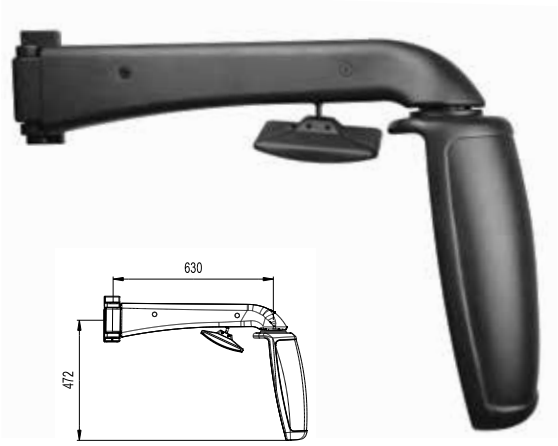

Part Nr. Parça No.	Description Açıklama	Radius Radüs
208.401.72	Right Single Mirror (Manual Actuator) *Sağ Tekli Ayna (Motorsuz)*	1950 & 300
208.401.73	Right Single Mirror (24V Electric Actuator) *Sağ Tekli Ayna (24V Motorlu)*	1950 & 300

- E Certificated / *E Belgeli*
- 24V Heater is Standard / *24V Rezistans Standarttır*

Outside Mirror / *Dış Ayna*

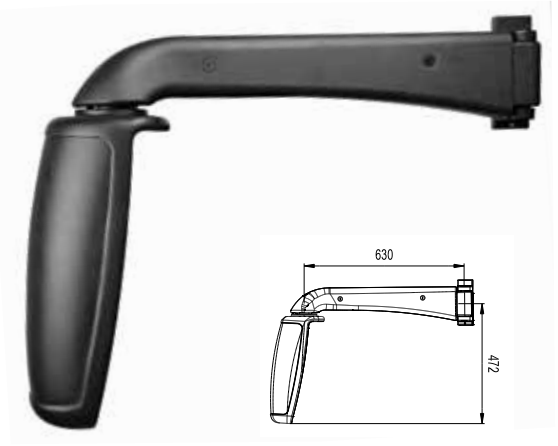

Part Nr. Parça No.	Description Açıklama	Radius Radüs
208.402.72	Left Single Mirror (Manual Actuator) *Sol Tekli Ayna (Motorsuz)*	1950
208.402.73	Left Single Mirror (24V Electric Actuator) *Sol Tekli Ayna (24V Motorlu)*	1950

- E Certificated / *E Belgeli*
- 24V Heater is Standard / *24V Rezistans Standarttır*

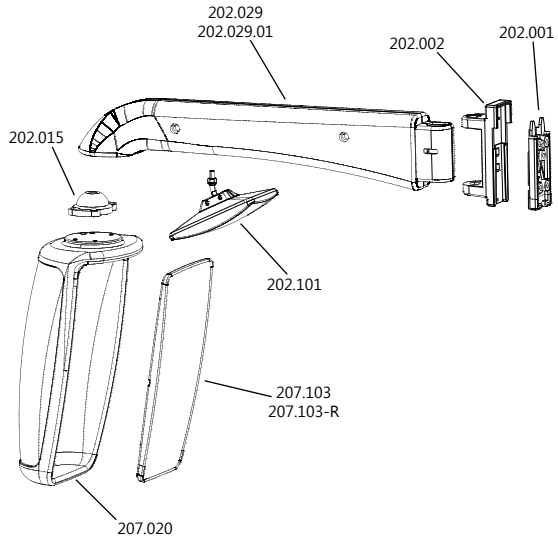

Part Nr. Parça No.	Description Açıklama	Radius Radüs
202.101	Replacement Front View Mirror (With Articulation) *Ön Görüş Ayna (Mafsallı)*	300
207.103	Replacement Main Mirror Glass (With Plastic Carrier) *Ana Ayna Camı (Plastik Taşıyıcısıyla)*	1950
207.103-R	Replacement Main Mirror Glass (With Plastic Carrier & 24V Electric Heater) *24V Rezistanslı Ana Ayna Camı (Plastik Taşıyıcısıyla)*	1950
202.015	Articulation Plastic *Mafsal Plastiği*	---
202.029.01	Right Mirror Flat Arm Cover Set *Sağ Ayna Düz Kol Kapak Takımı*	---
202.029	Left Mirror Flat Arm Cover Set *Sol Ayna Düz Kol Kapak Takımı*	---
202.002	Arm Holder *Kol Yatağı*	---
202.001	Arm Connection Wedge *Kol Dibi*	---
207.020	Single Mirror Body Plastic *Tekli Ayna Gövdesi*	---

AKIRMAK
Your Trustworthy Partner

Outside Mirror / *Dış Ayna*

Part Nr. Parça No.	Description Açıklama	Radius Radüs
202.406.60	Right Single Mirror (Manual Actuator) *Sağ Tekli Ayna (Motorsuz)*	1950 & 300
202.406.61	Right Single Mirror (24V Electric Actuator) *Sağ Tekli Ayna (24V Motorlu)*	1950 & 300

- E Certificated / *E Belgeli*
- 24V Heater is Standard / *24V Rezistans Standarttır*

Outside Mirror / *Dış Ayna*

Part Nr. Parça No.	Description Açıklama	Radius Radüs
202.406.50	Left Single Mirror (Manual Actuator) *Sol Tekli Ayna (Motorsuz)*	1950
202.406.51	Left Single Mirror (24V Electric Actuator) *Sol Tekli Ayna (24V Motorlu)*	1950

- E Certificated / *E Belgeli*
- 24V Heater is Standard / *24V Rezistans Standarttır*

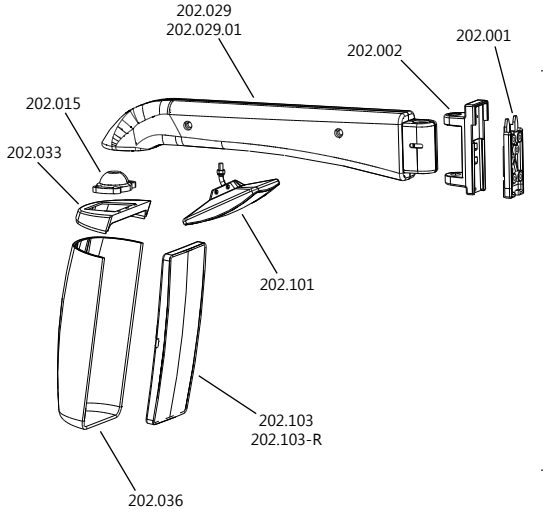

Part Nr. Parça No.	Description Açıklama	Radius Radüs
202.101	Replacement Front View Mirror (With Articulation) *Ön Görüş Ayna (Mafsallı)*	300
202.103	Main Mirror Glass (With Plastic Carrier) *Ana Ayna Camı (Plastik Taşıyıcısıyla)*	1950
202.103-R	Main Mirror Glass (With Plastic Carrier & 24V Electric Heater) *24V Rezistanslı Ana Ayna Camı (Plastik Taşıyıcısıyla)*	1950
202.015	Articulation Plastic *Mafsal Plastiği*	---
202.029.01	Right Mirror Flat Arm Cover Set *Sağ Ayna Düz Kol Kapak Takımı*	---
202.029	Left Mirror Flat Arm Cover Set *Sol Ayna Düz Kol Kapak Takımı*	---
202.002	Arm Holder *Kol Yatağı*	---
202.001	Arm Connection Wedge *Kol Dibi*	---
202.036	Main Mirror Body Plastic *Ana Ayna Gövde Plastiği*	---
202.033	Body Top Cap *Gövde Üst Kapağı*	---

AKIRMAK
Your Trustworthy Partner

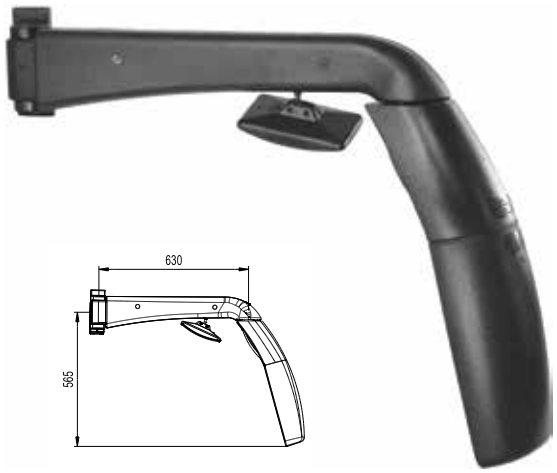

Outside Mirror / *Dış Ayna*

Part Nr. Parça No.	Description Açıklama	Radius Radüs
202.406.62	Right Double Mirror (Manual Actuator) *Sağ Çiftli Ayna (Motorsuz)*	1950 & 300
202.406.63	Right Double Mirror (24V Electric Actuator) *Sağ Çiftli Ayna (24V Motorlu)*	1950 & 300

- E Certificated / *E Belgeli*
- 24V Heater is Standard / *24V Rezistans Standarttır*

Outside Mirror / *Dış Ayna*

Part Nr. Parça No.	Description Açıklama	Radius Radüs
202.406.52	Left Double Mirror (Manual Actuator) *Sol Çiftli Ayna (Motorsuz)*	1950 & 300
202.406.53	Left Double Mirror (24V Electric Actuator) *Sol Çiftli Ayna (24V Motorlu)*	1950 & 300

- E Certificated / *E Belgeli*
- 24V Heater is Standard / *24V Rezistans Standarttır*

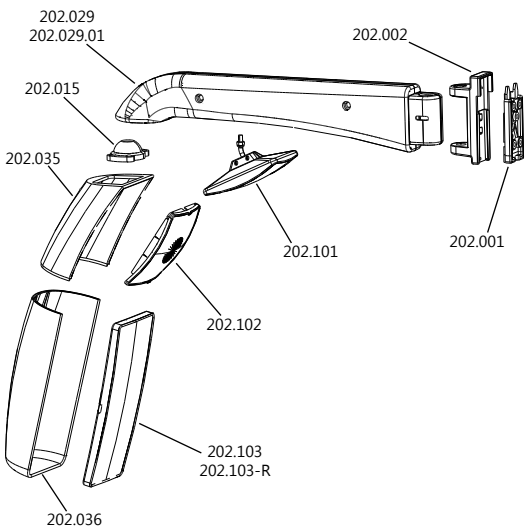

Part Nr. Parça No.	Description Açıklama	Radius Radüs
202.101	Replacement Front View Mirror (With Articulation) *Ön Görüş Ayna (Mafsallı)*	300
202.102	Wide Angle Mirror Glass (With Plastic Carrier) *Geniş Açılı Ayna Camı (Plastik Taşıyıcısıyla)*	300
202.102-R	Wide Angle Mirror Glass (With Plastic Carrier & 24V Heater) *Geniş Açılı 24V Rezistanslı Ayna Camı (Plastik Taşıyıcısıyla)*	300
202.103	Main Mirror Glass (With Plastic Carrier) *Ana Ayna Camı (Plastik Taşıyıcısıyla)*	1950
202.103-R	Main Mirror Glass (With Plastic Carrier & 24V Heater) *24V Rezistanslı Ana Ayna Camı (Plastik Taşıyıcısıyla)*	1950
202.015	Articulation Plastic *Mafsal Plastiği*	---
202.029.01	Right Mirror Flat Arm Cover Set *Sağ Ayna Düz Kol Kapak Takımı*	---
202.029	Left Mirror Flat Arm Cover Set *Sol Ayna Düz Kol Kapak Takımı*	---
202.002	Arm Holder *Kol Yatağı*	---
202.001	Arm Connection Wedge *Kol Dibi*	---

AKIRMAK
Your Trustworthy Partner

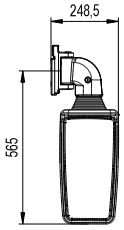

Outside Mirror / *Dış Ayna*

Part Nr. Parça No.	Description Açıklama	Radius Radüs
208.602.72	Right Single Mirror (Manual Actuator) *Sağ Tekli Ayna (Motorsuz)*	1950
208.602.73	Right Single Mirror (24V Electric Actuator) *Sağ Tekli Ayna (24V Motorlu)*	1950

- E Certificated / *E Belgeli*
- 24V Heater is Standard / *24V Rezistans Standarttır*

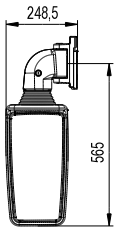

Outside Mirror / *Dış Ayna*

Part Nr. Parça No.	Description Açıklama	Radius Radüs
208.601.72	Left Single Mirror (Manual Actuator) *Sol Tekli Ayna (Motorsuz)*	1950
208.601.73	Left Single Mirror (Manual Actuator) *Sol Tekli Ayna (24V Motorsuz)*	1950

- E Certificated / *E Belgeli*
- 24V Heater is Standard / *24V Rezistans Standarttır*

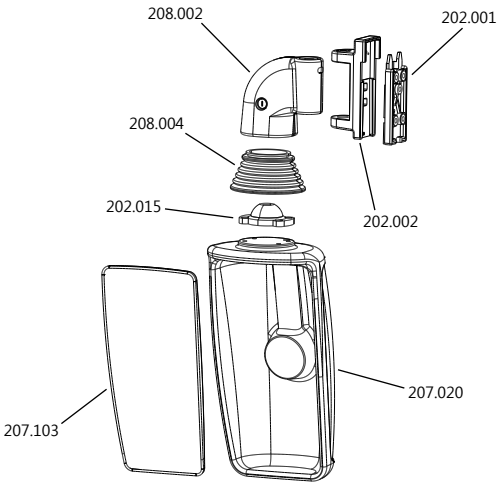

Part Nr. Parça No.	Description Açıklama	Radius Radüs
207.103	Replacement Main Mirror Glass (With Plastic Carrier) *Ana Ayna Camı (Plastik Taşıyıcısıyla)*	300
207.103-R	Replacement Main Mirror Glass (With Plastic Carrier & 24V Electric Heater) *24V Rezistanslı Ana Ayna Camı (Plastik Taşıyıcısıyla)*	1950
202.015	Articulation Plastic *Mafsal Plastiği*	---
208.004	Bellow *Körük*	---
208.002	Mirror Arm Cover Set *Ayna Kol Kapak Takımı*	---
202.002	Arm Holder *Kol Yatağı*	---
202.001	Arm Connection Wedge *Kol Dibi*	---
207.020	Single Mirror Body Plastic *Tekli Ayna Gövdesi*	---

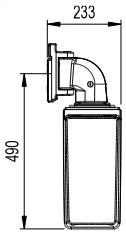

Outside Mirror / *Dış Ayna*

Part Nr. Parça No.	**Description** Açıklama	**Radius** Radüs
205.602.72	Right Single Mirror (Manual Actuator) *Sağ Tekli Ayna (Motorsuz)*	1950
205.602.73	Right Single Mirror (24V Electric Actuator) *Sağ Tekli Ayna (24V Motorlu)*	1950

- E Certificated / *E Belgeli*
- 24V Heater is Standard / *24V Rezistans Standarttır*

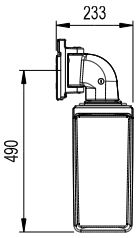

Outside Mirror / *Dış Ayna*

Part Nr. Parça No.	**Description** Açıklama	**Radius** Radüs
205.601.72	Left Single Mirror (Manual Actuator) *Sol Tekli Ayna (Motorsuz)*	1950
205.601.73	Left Single Mirror (24V Electric Actuator) *Sol Tekli Ayna (24V Motorlu)*	1950

- E Certificated / *E Belgeli*
- 24V Heater is Standard / *24V Rezistans Standarttır*

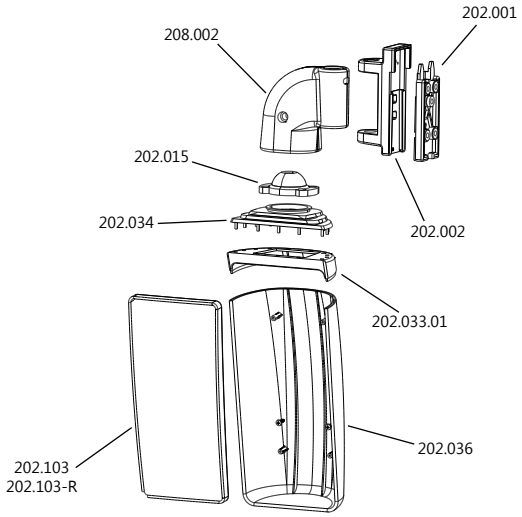

Part Nr. Parça No.	**Description** Açıklama	**Radius** Radüs
202.103	Replacement Main Mirror Glass (With Plastic Carrier) *Ana Ayna Camı (Plastik Taşıyıcısıyla)*	300
202.103-R	Replacement Main Mirror Glass (With Plastic Carrier & 24V Electric Heater) *24V Rezistanslı Ana Ayna Camı (Plastik Taşıyıcısıyla)*	1950
202.033.01	Body Top Cap *Gövde Üst Kapağı*	---
202.015	Articulation Plastic *Mafsal Plastiği*	---
202.034	Bellow *Körük*	---
208.002	Mirror Arm Cover Set *Ayna Kol Kapak Takımı*	---
202.002	Arm Holder *Kol Yatağı*	---
202.001	Arm Connection Wedge *Kol Dibi*	
202.036	Single Mirror Body Plastic *Tekli Ayna Gövdesi*	---

AKIRMAK
Your Trustworthy Partner

Outside Mirror / *Dış Ayna*

Part Nr. Parça No.	Description Açıklama	Radius Radüs
210.602.52	Right Single Mirror (Manual Actuator) *Sağ Tekli Ayna (Motorsuz)*	1950
210.602.53	Right Single Mirror (24V Electric Actuator) *Sağ Tekli Ayna (24V Motorlu)*	1950

- E Certificated / *E Belgeli*
- 24V Heater is Standard / *24V Rezistans Standarttır*

Outside Mirror / *Dış Ayna*

Part Nr. Parça No.	Description Açıklama	Radius Radüs
210.601.52	Left Single Mirror (Manual Actuator) *Sol Tekli Ayna (Motorsuz)*	1950
210.601.53	Left Single Mirror (24V Electric Actuator) *Sol Tekli Ayna (24V Motorlu)*	1950

- E Certificated / *E Belgeli*
- 24V Heater is Standard / *24V Rezistans Standarttır*

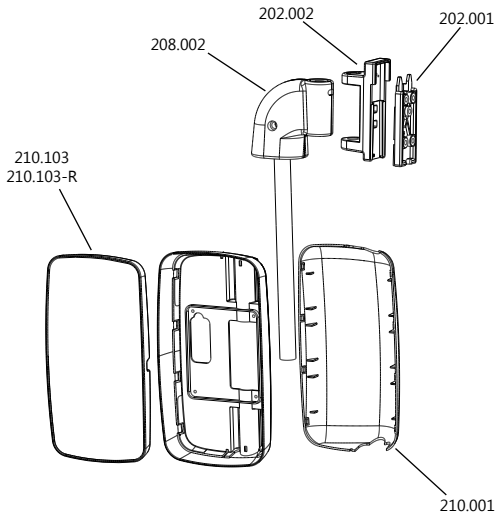

Part Nr. Parça No.	Description Açıklama	Radius Radüs
210.103	Main Mirror Glass (With Plastic Carrier) *Ana Ayna Camı (Plastik Taşıyıcısıyla)*	1950
210.103-R	Main Mirror Glass (With Plastic Carrier & 24V Heater) *24V Rezistanslı Ana Ayna Camı (Plastik Taşıyıcısıyla)*	1950
210.001	*Body Plastic Cover* *Gövde Kapağı*	
208.002	Mirror Arm Cover Set *Ayna Kol Kapak Takımı*	---
202.002	Arm Holder *Kol Yatağı*	---
202.001	Arm Connection Wedge *Kol Dibi*	---

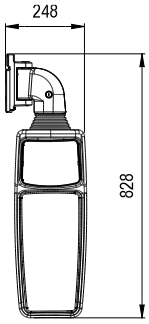

Outside Mirror / *Dış Ayna*

Part Nr. Parça No.	**Description** Açıklama	**Radius** Radüs
208.602.52	Right Double Mirror (Manual Actuator) *Sağ Çiftli Ayna (Motorsuz)*	1950 & 300
208.602.53	Right Double Mirror (24V Electric Actuator) *Sağ Çiftli Ayna (24V Motorlu)*	1950 & 300

- E Certificated / *E Belgeli*
- 24V Heater is Standard / *24V Rezistans Standarttır*

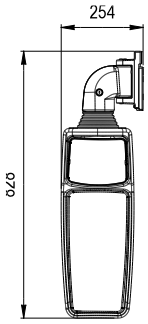

Outside Mirror / *Dış Ayna*

Part Nr. Parça No.	**Description** Açıklama	**Radius** Radüs
208.601.52	Left Double Mirror (Manual Actuator) *Sol Çiftli Ayna (Motorsuz)*	1950 & 300
208.601.53	Left Double Mirror (24V Electric Actuator) *Sol Çiftli Ayna (24V Motorlu)*	1950 & 300

- E Certificated / *E Belgeli*
- 24V Heater is Standard / *24V Rezistans Standarttır*

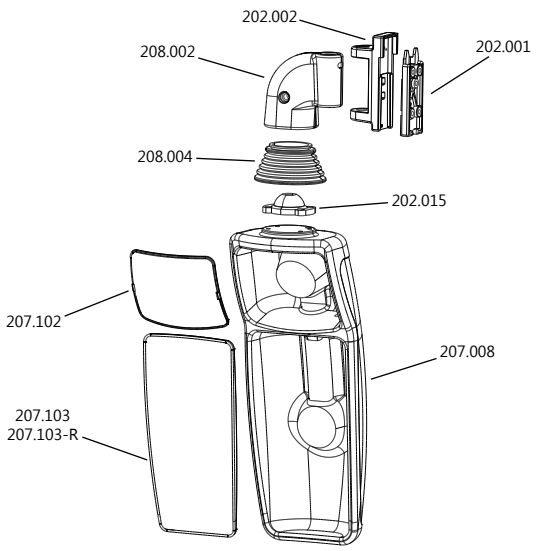

Part Nr. Parça No.	**Description** Açıklama	**Radius** Radüs
207.102	Replacement Wide Angle Mirror Glass (With Plastic Carrier) *Geniş Açılı Ayna Camı (Plastik Taşıyıcısıyla)*	300
207.103	Replacement Main Mirror Glass (With Plastic Carrier) *Ana Ayna Camı (Plastik Taşıyıcısıyla)*	1950
207.103-R	Main Mirror Glass (With Plastic Carrier & 24V Electric Heater) *24V Rezistanslı Ana Ayna Camı (Plastik Taşıyıcısıyla)*	1950
202.015	Articulation Plastic *Mafsal Plastiği*	---
208.004	Bellow *Körük*	---
208.002	Mirror Arm Cover Set *Ayna Kol Kapak Takımı*	---
202.002	Arm Holder *Kol Yatağı*	---
202.001	Arm Connection Wedge *Kol Dibi*	---
207.008	Double Mirror Body Plastic *Çiftli Ayna Gövde Plastiği*	---

AKIRMAK
Your Trustworthy Partner

Outside Mirror / *Dış Ayna*

Part Nr. Parça No.	Description Açıklama	Radius Radüs
205.602.52	Right Double Mirror (Manual Actuator) *Sağ Çiftli Ayna (Motorsuz)*	1950 & 300
205.602.53	Right Double Mirror (24V Electric Actuator) *Sağ Çiftli Ayna (24V Motorlu)*	1950 & 300

- E Certificated / *E Belgeli*
- 24V Heater is Standard / *24V Rezistans Standarttır*

Outside Mirror / *Dış Ayna*

Part Nr. Parça No.	Description Açıklama	Radius Radüs
205.601.52	Left Double Mirror (Manual Actuator) *Sol Çiftli Ayna (Motorsuz)*	1950 & 300
205.601.53	Left Double Mirror (24V Electric Actuator) *Sol Çiftli Ayna (24V Motorlu)*	1950 & 300

- E Certificated / *E Belgeli*
- 24V Heater is Standard / *24V Rezistans Standarttır*

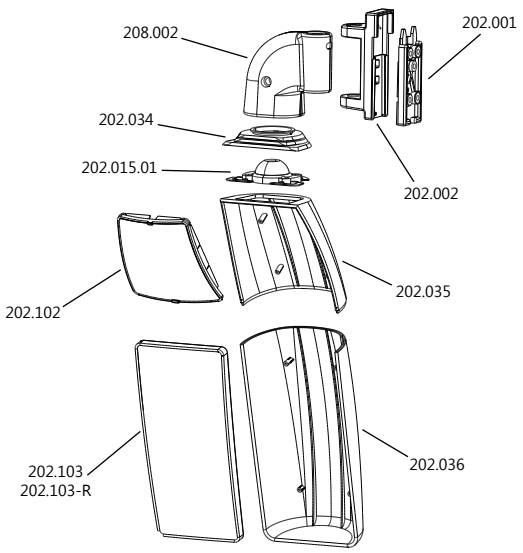

Part Nr. Parça No.	Description Açıklama	Radius Radüs
202.102	Wide Angle Mirror Glass (With Plastic Carrier) *Geniş Açılı Ayna Camı (Plastik Taşıyıcısıyla)*	300
202.102-R	Wide Angle Mirror Glass (With Plastic Carrier & 24V Heater) *Geniş Açılı 24V Rezistanslı Ayna Camı (Plastik Taşıyıcısıyla)*	300
202.103	Main Mirror Glass (With Plastic Carrier) *Ana Ayna Camı (Plastik Taşıyıcısıyla)*	1950
202.103-R	Main Mirror Glass (With Plastic Carrier & 24V Heater) *24V Rezistanslı Ana Ayna Camı (Plastik Taşıyıcısıyla)*	1950
202.015.01	Articulation Plastic *Mafsal Plastiği*	---
202.034	Bellow *Körük*	---
208.002	Mirror Arm Cover Set *Ayna Kol Kapak Takımı*	---
202.002	Arm Holder *Kol Yatağı*	---
202.001	Arm Connection Wedge *Kol Dibi*	---

Outside Mirror / *Dış Ayna*

Part Nr. Parça No.	Description Açıklama	Radius Radüs
202.405.50.1	Right Mirror (Manual Actuator) *Sağ Ayna (Motorsuz)*	1950
202.405.51.1	Right Mirror (24V Electric Actuator) *Sağ Ayna (24V Motorlu)*	1950

- E Certificated / *E Belgeli*
- 24V Heater is Standard / *24V Rezistans Standarttır*

Outside Mirror / *Dış Ayna*

Part Nr. Parça No.	Description Açıklama	Radius Radüs
202.405.50	Left Mirror (Manual Actuator) *Sol Ayna (Motorsuz)*	1950
202.405.51	Left Mirror (24V Electric Actuator) *Sol Ayna (24V Motorlu)*	1950

- E Certificated / *E Belgeli*
- 24V Heater is Standard / *24V Rezistans Standarttır*

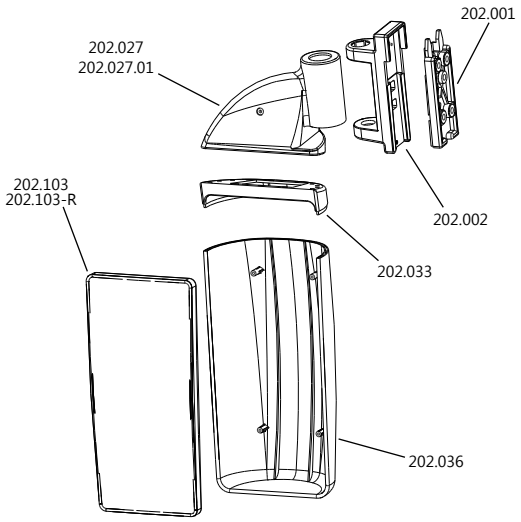

Part Nr. Parça No.	Description Açıklama	Radius Radüs
202.103	Main Mirror Glass (With Plastic Carrier) *Ana Ayna Camı (Plastik Taşıyıcısıyla)*	1950
202.103-R	Main Mirror Glass (With Plastic Carrier & 24V Heater) 24V Rezistanslı *Ana Ayna Camı (Plastik Taşıyıcısıyla)*	1950
202.027.01	Right Mirror Arm Cover Set *Sağ Ayna Kapak Takımı*	---
202.027	Left Mirror Arm Cover Set *Sol Ayna Kapak Takımı*	---
202.002	Arm Holder *Kol Yatağı*	---
202.001	Arm Connection Wedge *Kol Dibi*	---
202.036	Body Plastic *Ayna Gövde Plastiği*	---
202.033	Body Top Cap *Gövde Üst Kapağı*	---

AKIRMAK
Your Trustworthy Partner

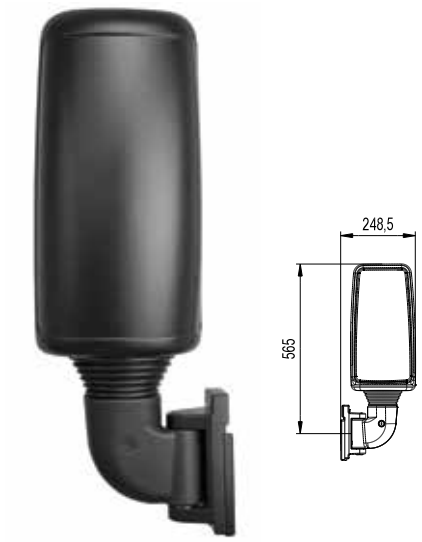

Outside Mirror / *Dış Ayna*

Part Nr. Parça No.	Description Açıklama	Radius Radüs
208.604.72	Right Single Mirror (Manual Actuator) *Sağ Tekli Ayna (Motorsuz)*	1950
208.604.73	Right Single Mirror (24V Electric Actuator) *Sağ Tekli Ayna (24V Motorlu)*	1950

- E Certificated / *E Belgeli*
- 24V Heater is Standard / *24V Rezistans Standarttır*

Outside Mirror / *Dış Ayna*

Part Nr. Parça No.	Description Açıklama	Radius Radüs
208.603.72	Left Single Mirror (Manual Actuator) *Sol Tekli Ayna (Motorsuz)*	1950
208.603.73	Left Single Mirror (24V Electric Actuator) *Sol Tekli Ayna (24V Motorlu)*	1950

- E Certificated / *E Belgeli*
- 24V Heater is Standard / *24V Rezistans Standarttır*

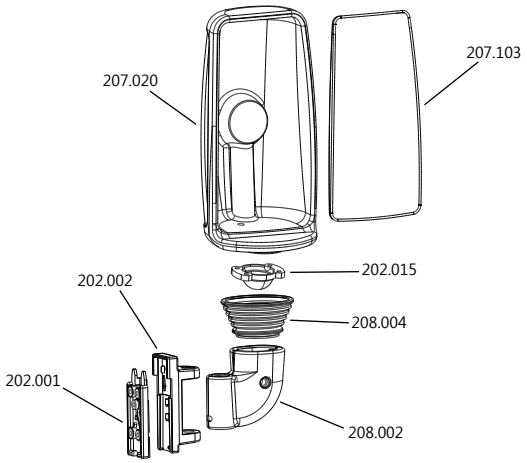

Part Nr. Parça No.	Description Açıklama	Radius Radüs
207.103	Replacement Main Mirror Glass (With Plastic Carrier) *Ana Ayna Camı (Plastik Taşıyıcısıyla)*	1950
207.103-R	Replacement Main Mirror Glass (With Plastic Carrier & 24V Electric Heater) *24V Rezistanslı Ana Ayna Camı (Plastik Taşıyıcısıyla)*	1950
202.015	Articulation Plastic *Mafsal Plastiği*	---
208.004	Bellow *Körük*	---
208.002	Mirror Arm Cover Set *Ayna Kol Kapak Takımı*	---
202.002	Arm Holder *Kol Yatağı*	---
202.001	Arm Connection Wedge *Kol Dibi*	---
207.020	Single Mirror Body Plastic *Tekli Ayna Gövdesi*	---

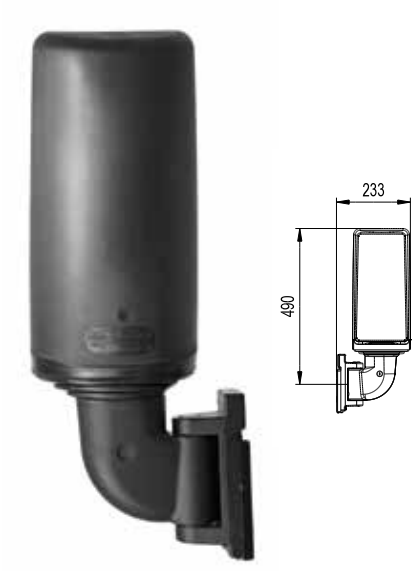

Outside Mirror / *Dış Ayna*

Part Nr. Parça No.	Description Açıklama	Radius Radüs
205.604.72	Right Single Mirror (Manual Actuator) *Sağ Tekli Ayna (Motorsuz)*	1950
205.604.73	Right Single Mirror (24V Electric Actuator) *Sağ Tekli Ayna (24V Motorlu)*	1950

- E Certificated / *E Belgeli*
- 24V Heater is Standard / *24V Rezistans Standarttır*

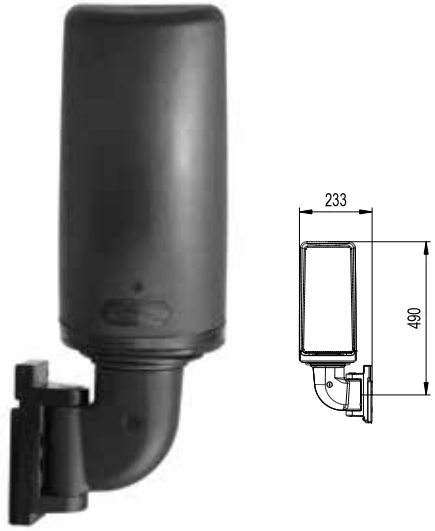

Outside Mirror / *Dış Ayna*

Part Nr. Parça No.	Description Açıklama	Radius Radüs
205.603.72	Left Single Mirror (Manual Actuator) *Sol Tekli Ayna (Motorsuz)*	1950
205.603.73	Left Single Mirror (24V Electric Actuator) *Sol Tekli Ayna (24V Motorlu)*	1950

- E Certificated / *E Belgeli*
- 24V Heater is Standard / *24V Rezistans Standarttır*

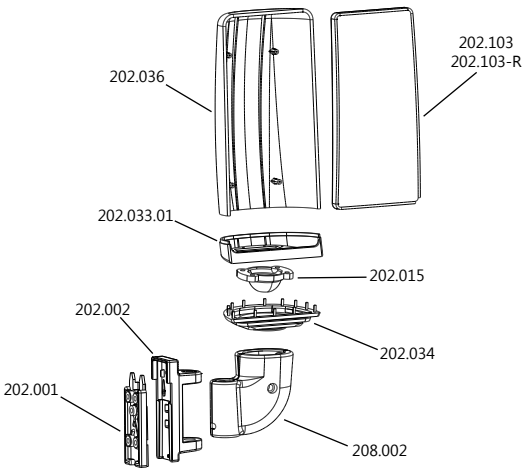

Part Nr. Parça No.	Description Açıklama	Radius Radüs
202.103	Replacement Main Mirror Glass (With Plastic Carrier) *Ana Ayna Camı (Plastik Taşıyıcısıyla)*	1950
202.103-R	Replacement Main Mirror Glass (With Plastic Carrier & 24V Electric Heater) *24V Rezistanslı Ana Ayna Camı (Plastik Taşıyıcısıyla)*	1950
202.033.01	Body Top Cap *Gövde Üst Kapağı*	
202.015	Articulation Plastic *Mafsal Plastiği*	---
202.034	Bellow *Körük*	---
208.002	Mirror Arm Cover Set *Ayna Kol Kapak Takımı*	---
202.002	Arm Holder *Kol Yatağı*	---
202.001	Arm Connection Wedge *Kol Dibi*	---
202.036	Single Mirror Body Plastic *Tekli Ayna Gövdesi*	---

AKIRMAK
Your Trustworthy Partner

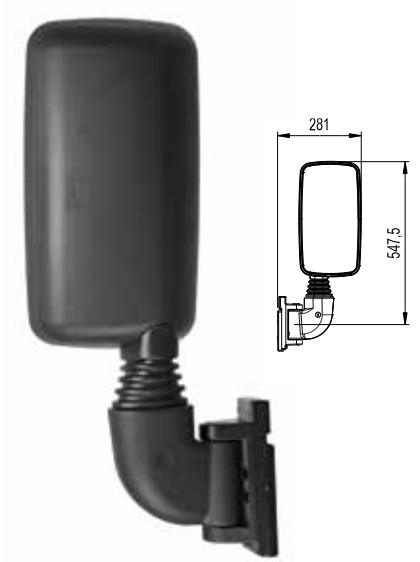

Outside Mirror / *Dış Ayna*

Part Nr. Parça No.	Description Açıklama	Radius Radüs
210.604.52	Right Single Mirror (Manual Actuator) *Sağ Tekli Ayna (Motorsuz)*	1950
210.604.53	Right Single Mirror (24V Electric Actuator) *Sağ Tekli Ayna (24V Motorlu)*	1950

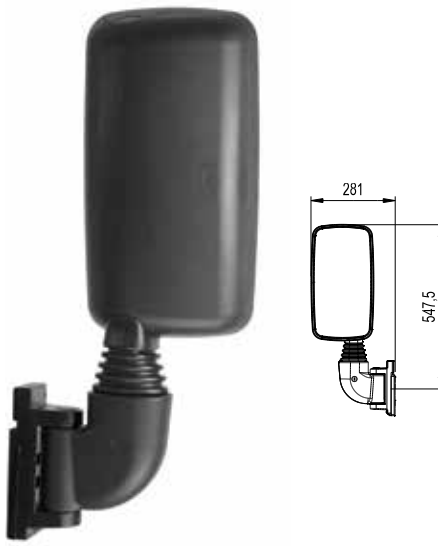

Outside Mirror / *Dış Ayna*

Part Nr. Parça No.	Description Açıklama	Radius Radüs
210.603.52	Left Single Mirror (Manual Actuator) *Sol Tekli Ayna (Motorsuz)*	1950
210.603.53	Left Single Mirror (24V Electric Actuator) *Sol Tekli Ayna (24V Motorlu)*	1950

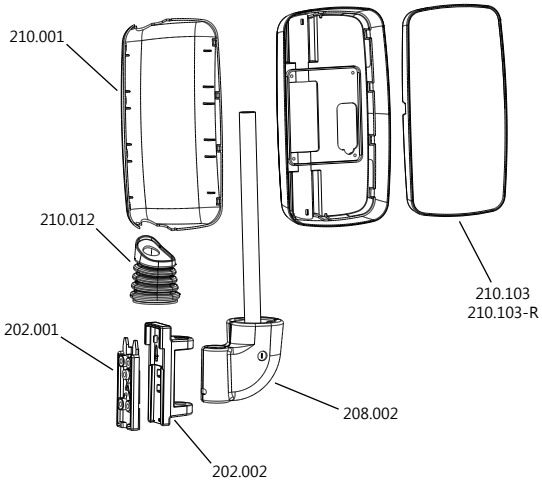

Part Nr. Parça No.	Description Açıklama	Radius Radüs
210.103	Main Mirror Glass (With Plastic Carrier) *Ana Ayna Camı (Plastik Taşıyıcısıyla)*	1950
210.103-R	Main Mirror Glass (With Plastic Carrier & 24V Heater) *24V Rezistanslı Ana Ayna Camı (Plastik Taşıyıcısıyla)*	1950
210.012	Bellow *Körük*	---
210.001	*Body Plastic Cover* *Gövde Kapağı*	---
208.002	Mirror Arm Cover Set *Ayna Kol Kapak Takımı*	---
202.002	Arm Holder *Kol Yatağı*	---
202.001	Arm Connection Wedge *Kol Dibi*	---

AKIRMAK
Your Trustworthy Partner

Outside Mirror / *Dış Ayna*

Part Nr. Parça No.	Description Açıklama	Radius Radüs
209.070.52	Right Mirror (Manual Actuator) *Sağ Ayna (Motorsuz)*	1950
209.070.53-24	Right Mirror (24V Electric Actuator) *Sağ Ayna (24V Motorlu)*	1950

- E Certificated / *E Belgeli*
- 24V Heater is Standard / *24V Rezistans Standarttır*

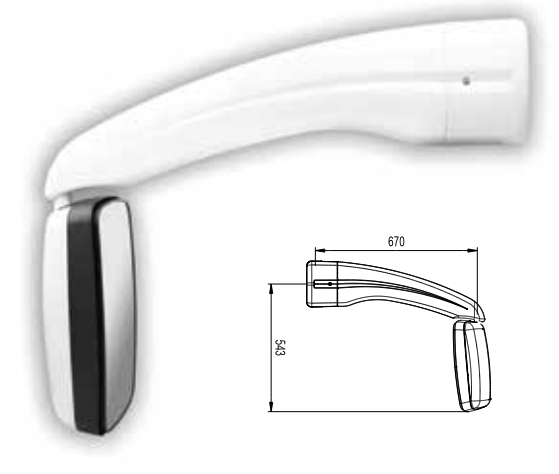

Outside Mirror / *Dış Ayna*

Part Nr. Parça No.	Description Açıklama	Radius Radüs
209.071.52	Left Mirror (Manual Actuator) *Sol Ayna (Motorsuz)*	1950
209.071.53-24	Left Mirror (24V Electric Actuator) *Sol Ayna (24V Motorlu)*	1950

- E Certificated / *E Belgeli*
- 24V Heater is Standard / *24V Rezistans Standarttır*

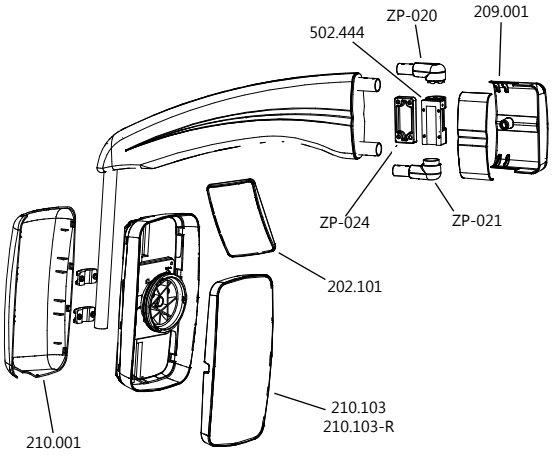

Part Nr. Parça No.	Description Açıklama	Radius Radüs
202.101	Front View Mirror Glass (With Articulation) *Ön Görüş Ayna Camı (Mafsallı)*	250
210.103	Replacement Main Mirror Glass (With Plastic Carrier) *Ana Ayna Camı (Plastik Taşıyıcısıyla)*	1950
210.103-R	Replacement Main Mirror Glass (With Plastic Carrier & 24V Electric Heater) *24V Rezistanslı Ana Ayna Camı (Plastik Taşıyıcısıyla)*	1950
210.001	Body Plastic Cover *Gövde Kapağı*	
209.001	Arm Installation Cover Set *Kol Bağlantı Kapak Takımı*	---
502.444	Arm Holder *Kol Yatağı*	---
ZP-024	Arm Connection Wedge *Kol Dibi*	---
ZP-020	Arm Connection Part (Upper) *Kol Bağlantı Parçası (Üst)*	---
ZP-021	Arm Connection Part (Lower) *Kol Bağlantı Parçası (Alt)*	---

Outside Mirror / *Dış Ayna*

Part Nr. Parça No.	Description Açıklama	Radius Radüs
492.070.52	Right Mirror (Manual Actuator) *Sağ Ayna (Motorsuz)*	1950
492.070.52-B	Right Mirror (Manual Actuator & with flag pipe) *Sağ Ayna (Motorsuz & Bayrak Borulu)*	1950
492.070.53-24	Right Mirror (24V Electric Actuator) *Sağ Ayna (24V* Motorlu*)*	1950
492.070.53-24B	Right Mirror (24V Electric Actuator & with flag pipe) *Sağ Ayna (24V Motorlu & Bayrak Borulu)*	1950

- E Certificated / *E Belgeli*
- 24V Heater is Standard / *24V Rezistans Standarttır*

Outside Mirror / *Dış Ayna*

Part Nr. Parça No.	Description Açıklama	Radius Radüs
492.071.52	Left Mirror (Manual Actuator) *Sol Ayna (Motorsuz)*	1950
492.071.52-B	Left Mirror (Manual Actuator & with flag pipe) *Sol Ayna (Motorsuz & Bayrak Borulu)*	1950
492.070.53-24	Left Mirror (24V Electric Actuator) *Sol Ayna (24V* Motorlu*)*	1950
492.070.53-24B	Left Mirror (24V Electric Actuator & with flag pipe) *Sol Ayna (Motorlu & Bayrak Borulu)*	1950

- E Certificated / *E Belgeli*
- 24V Heater is Standard / *24V Rezistans Standarttır*

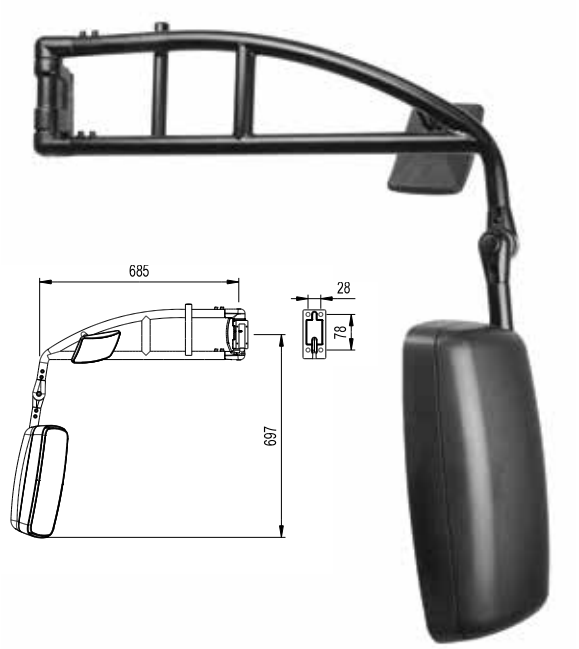

Outside Mirror / *Dış Ayna*

Part Nr. Parça No.	**Description** Açıklama	**Radius** Radüs
600.070.51-B	Right Mirror (Manual Actuator) *Sağ Ayna (Motorsuz)*	1950 & 300
600.070.53-B	Right Mirror (Manual Actuator & 24V Heater) *Sağ Ayna (Motorsuz & 24V Rezistanslı)*	1950 & 300
600.070.53-24B	Right Mirror (24V Electric Actuator & Heater) *Sağ Ayna (24V* Motorlu & Rezistanslı*)*	1950 & 300

- E Certificated / *E Belgeli*
- Flag Attachment Pipe is Standard / *Bayrak Borusu Standarttır*

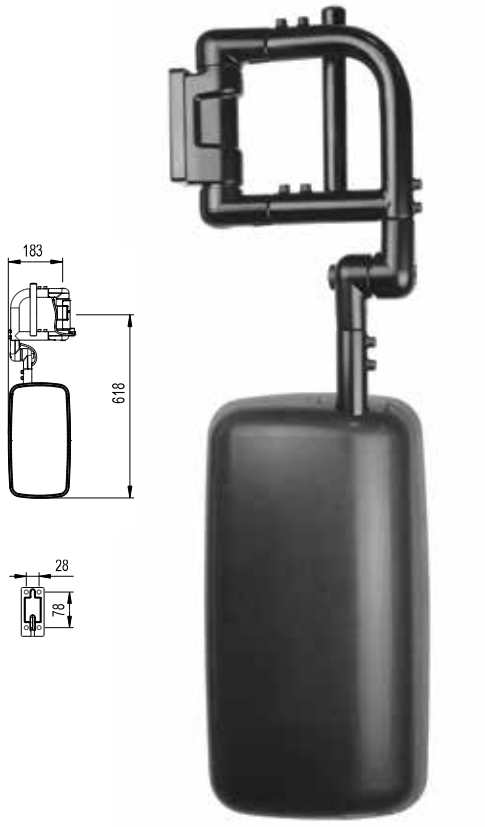

Outside Mirror / *Dış Ayna*

Part Nr. Parça No.	**Description** Açıklama	**Radius** Radüs
600.071.51-B	Left Mirror (Manual Actuator) *Sol Ayna (Motorsuz)*	1950
600.071.53-B	Left Mirror (Manual Actuator & 24V Heater) *Sol Ayna (Motorsuz & 24V Rezistanslı)*	1950
600.071.53-24B	Left Mirror (24V Electric Actuator & Heater) *Sol Ayna (24V* Motorlu & Rezistanslı*)*	1950

- E Certificated / *E Belgeli*
- Flag Attachment Pipe is Standard / *Bayrak Borusu Standarttır*

Outside Mirror / *Dış Ayna*

Part Nr. Parça No.	Description Açıklama	Radius Radüs
629.070.51-B	Right Mirror (Manual Actuator) *Sağ Ayna (Motorsuz)*	1950 & 300
629.070.52-B	Right Mirror (Manual Actuator & 24V Heater) *Sağ Ayna (Motorsuz & 24V Rezistanslı)*	1950 & 300
629.070.53-24B	Right Mirror (24V Electric Actuator & Heater) *Sağ Ayna (24V* Motorlu & Rezistanslı*)*	1950 & 300

- E Certificated / *E Belgeli*
- Flag Attachment Pipe is Standard / *Bayrak Borusu Standarttır*

Outside Mirror / *Dış Ayna*

Part Nr. Parça No.	Description Açıklama	Radius Radüs
629.071.51-B	Left Mirror (Manual Actuator) *Sol Ayna (Motorsuz)*	1950
629.071.52-B	Left Mirror (Manual Actuator & 24V Heater) *Sol Ayna (Motorsuz & 24V Rezistanslı)*	1950
629.071.53-24B	Left Mirror (24V Electric Actuator & Heater) *Sol Ayna (24V* Motorlu & Rezistanslı*)*	1950

- E Certificated / *E Belgeli*
- Flag Attachment Pipe is Standard / *Bayrak Borusu Standarttır*

Outside Mirror / *Dış Ayna*

Part Nr. Parça No.	Description Açıklama	Radius Radüs
496.070.20	Right Mirror With Arm (Manual Actuator) *Sağ Ayna - Kollu (Motorsuz)*	1950
496.070.52	Right Mirror With Arm (24V Heater&Manual Actuator) *Sağ Ayna - Kollu (24V Rezistans & Motorsuz)*	1950
496.070.53	Right Mirror With Arm (24V Electric Actuator) *Sağ Ayna - Kollu (24V Motorlu)*	1950

- E Certificated / *E Belgeli*

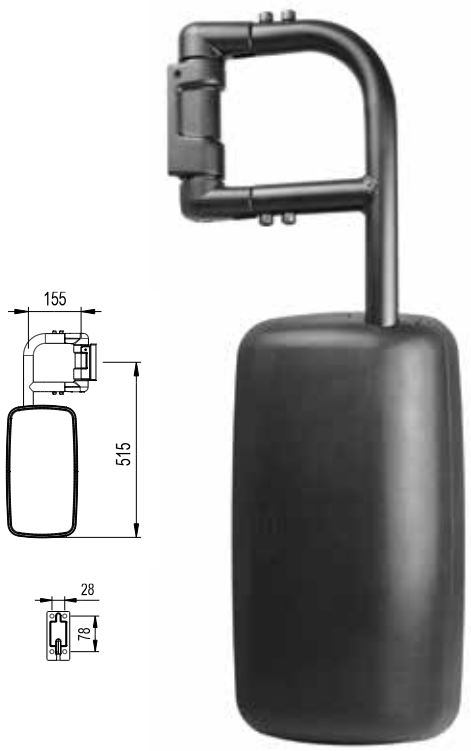

Outside Mirror / *Dış Ayna*

Part Nr. Parça No.	Description Açıklama	Radius Radüs
496.071.20	Left Mirror With Arm (Manual Actuator) *Sol Ayna - Kollu (Motorsuz)*	1950
496.071.52	Left Mirror With Arm (24V Heater&Manual Actuator) *Sol Ayna - Kollu (24V Rezistans & Motorsuz)*	1950
496.071.53	Left Mirror With Arm (24V Electric Actuator) *Sol Ayna - Kollu (24V Motorlu)*	1950

- E Certificated / *E Belgeli*

AKIRMAK
Your Trustworthy Partner

Outside Mirror / *Dış Ayna*

Part Nr. Parça No.	Description Açıklama	Radius Radüs
453.070.20	Right Mirror With Arm (Manual Actuator) *Sağ Ayna - Kollu (Motorsuz)*	1950
453.070.52-12	Right Mirror With Arm (12V Heater&Manual Actuator) *Sağ Ayna - Kollu (12V Rezistans & Motorsuz)*	1950
453.070.52-24	Right Mirror With Arm (24V Heater&Manual Actuator) *Sağ Ayna - Kollu (24V Rezistans & Motorsuz)*	1950
453.070.53-12	Right Mirror With Arm (12V Electric Actuator) *Sağ Ayna - Kollu (12V Motorlu)*	1950
453.070.53-24	Right Mirror With Arm (24V Electric Actuator) *Sağ Ayna - Kollu (24V Motorlu)*	1950

- E Certificated / *E Belgeli*

Outside Mirror / *Dış Ayna*

Part Nr. Parça No.	Description Açıklama	Radius Radüs
453.071.20	Left Mirror With Arm (Manual Actuator) *Sol Ayna - Kollu (Motorsuz)*	1950
453.071.52-12	Left Mirror With Arm (12V Heater&Manual Actuator) *Sol Ayna - Kollu (12V Rezistans & Motorsuz)*	1950
453.071.52-24	Left Mirror With Arm (24V Heater&Manual Actuator) *Sol Ayna - Kollu (24V Rezistans & Motorsuz)*	1950
453.071.53-12	Left Mirror With Arm (12V Electric Actuator) *Sol Ayna - Kollu (12V Motorlu)*	1950
453.071.53-24	Left Mirror With Arm (24V Electric Actuator) *Sol Ayna - Kollu (24V Motorlu)*	1950

- E Certificated / *E Belgeli*

Outside Mirror / *Dış Ayna*

Part Nr. Parça No.	Description Açıklama	Radius Radüs
442.001.21	Right Mirror With Arm *Sağ Ayna - Kollu (Motorsuz)*	1950
442.001.21-B	Right Mirror With Arm (with flag pipe) *Sağ Ayna - Kollu (Bayrak Borulu)*	1950
442.001.21-R	Right Mirror With Arm (24V Heater) *Sağ Ayna - Kollu (24V Rezistanslı)*	1950
442.001.21-RB	Right Mirror With Arm (24V Heater & flag pipe) *Sağ Ayna - Kollu (24V Rezistanslı & Bayrak Borulu)*	1950

- E Certificated / *E Belgeli*

Outside Mirror / *Dış Ayna*

Part Nr. Parça No.	Description Açıklama	Radius Radüs
442.001.22	Left Mirror With Arm *Sol Ayna - Kollu (Motorsuz)*	1950
442.001.22-B	Left Mirror With Arm (with flag pipe) *Sol Ayna - Kollu (Bayrak Borulu)*	1950
442.001.22-R	Left Mirror With Arm (24V Heater) *Sol Ayna - Kollu (24V Rezistanslı)*	1950
442.001.22-RB	Left Mirror With Arm (24V Heater & flag pipe) *Sol Ayna - Kollu (24V Rezistanslı & Bayrak Borulu)*	1950

- E Certificated / *E Belgeli*

Outside Mirror / *Dış Ayna*

Part Nr. Parça No.	Description Açıklama	Radius Radüs
431.006.21	Right Mirror With Arm *Sağ Ayna - Kollu (Motorsuz)*	1950
431.006.21-B	Right Mirror With Arm (with flag pipe) *Sağ Ayna - Kollu (Bayrak Borulu)*	1950
431.006.21-R	Right Mirror With Arm (24V Heater) *Sağ Ayna - Kollu (24V Rezistanslı)*	1950
431.006.21-RB	Right Mirror With Arm (24V Heater & flag pipe) *Sağ Ayna - Kollu (24V Rezistanslı & Bayrak Borulu)*	1950

• E Certificated / *E Belgeli*

Outside Mirror / *Dış Ayna*

Part Nr. Parça No.	Description Açıklama	Radius Radüs
431.006.22	Left Mirror With Arm *Sol Ayna - Kollu (Motorsuz)*	1950
431.006.22-B	Left Mirror With Arm (with flag pipe) *Sol Ayna - Kollu (Bayrak Borulu)*	1950
431.006.22-R	Left Mirror With Arm (24V Heater) *Sol Ayna - Kollu (24V Rezistanslı)*	1950
431.006.22-RB	Left Mirror With Arm (24V Heater & flag pipe) *Sol Ayna - Kollu (24V Rezistanslı & Bayrak Borulu)*	1950

• E Certificated / *E Belgeli*

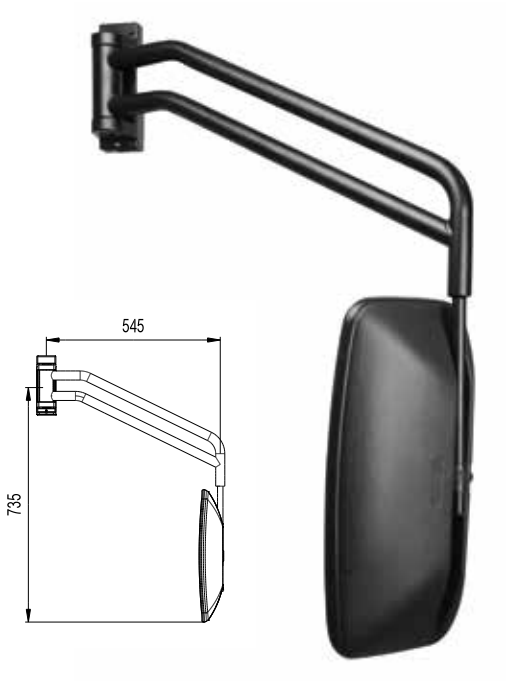

Outside Mirror / *Dış Ayna*

Part Nr. Parça No.	Description Açıklama	Radius Radüs
419.001.21	Right Mirror With Arm *Sağ Ayna - Kollu (Motorsuz)*	1950
419.001.21-B	Right Mirror With Arm (with flag pipe) *Sağ Ayna - Kollu (Bayrak Borulu)*	1950
419.001.21-R	Right Mirror With Arm (24V Heater) *Sağ Ayna - Kollu (*24V Rezistanslı*)*	1950
419.001.21-RB	Right Mirror With Arm (24V Heater & flag pipe) *Sağ Ayna - Kollu (*24V Rezistanslı & Bayrak Borulu*)*	1950

- E Certificated / *E Belgeli*

Outside Mirror / *Dış Ayna*

Part Nr. Parça No.	Description Açıklama	Radius Radüs
419.001.22	Left Mirror With Arm *Sol Ayna - Kollu (Motorsuz)*	1950
419.001.22-B	Left Mirror With Arm (with flag pipe) *Sol Ayna - Kollu (Bayrak Borulu)*	1950
419.001.22-R	Left Mirror With Arm (24V Heater) *Sol Ayna - Kollu (*24V Rezistanslı*)*	1950
419.001.22-RB	Left Mirror With Arm (24V Heater & flag pipe) *Sol Ayna - Kollu (*24V Rezistanslı & Bayrak Borulu*)*	1950

- E Certificated / *E Belgeli*

Outside Mirror / *Dış Ayna*

Part Nr. Parça No.	Description Açıklama	Radius Radüs
498.018.51	Right Mirror With Arm *Sağ Ayna - Kollu*	1950
102.018.20	Main Mirror *Ana Ayna*	1950

- E Certificated / *E Belgeli*
- IVECO M14 Original Part / *IVECO M14 Orjinal Aynası*

Outside Mirror / *Dış Ayna*

Part Nr. Parça No.	Description Açıklama	Radius Radüs
499.018.51	Left Mirror With Arm *Sol Ayna - Kollu*	1950
102.018.20	Main Mirror *Ana Ayna*	1950

- E Certificated / *E Belgeli*
- IVECO M14 Original Part / *IVECO M14 Orjinal Aynası*

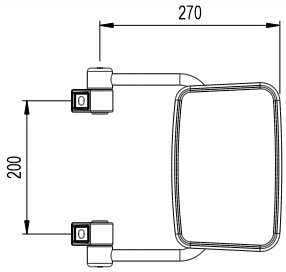

Outside Mirror / *Dış Ayna*

Part Nr. Parça No.	**Description** Açıklama	**Radius** Radüs
618.037.20	Convex Outside Mirror With Arm Bombeli Dış Ayna - *Kollu*	1950
618.037.30	Outside Mirror With Arm (Flat Glass) Dış Ayna - *Kollu (Düz Cam)*	1950
CM-037.20	Convex Replacement Glass *Bombeli Ayna Camı*	1950
CM-037.30	Flat Replacement Glass *Düz Ayna Camı*	---

- E Certificated / *E Belgeli*

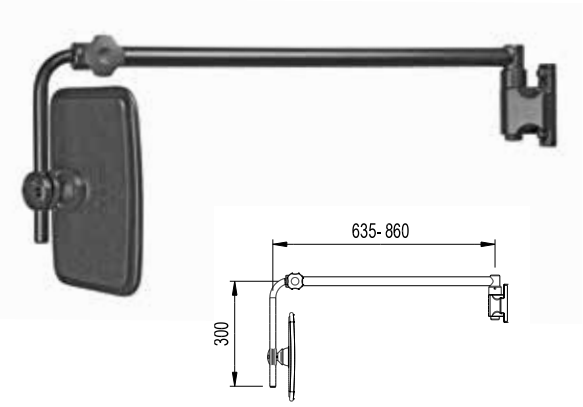

Outside Mirror / *Dış Ayna*

Part Nr. Parça No.	**Description** Açıklama	**Radius** Radüs
627.038.20	Convex Outside Mirror With Arm Bombeli Dış Ayna - *Kollu*	1950
627.038.30	Outside Mirror With Arm (Flat Glass) Dış Ayna - *Kollu (Düz Cam)*	1950
CM-037.20	Convex Replacement Glass *Bombeli Ayna Camı*	1950
CM-037.30	Flat Replacement Glass *Düz Ayna Camı*	---

- E Certificated / *E Belgeli*

Outside Mirror / *Dış Ayna*

Part Nr. Parça No.	Description Açıklama	Radius Radüs
612.070.20	Right Mirror With Telescopic Arm Sağ Ayna - *Teleskopik Kollu*	1950
612.070.52-12	Right Mirror With Telescopic Arm (12V Heater) Sağ Ayna - *Teleskopik Kollu (12V Rezistanslı)*	1950
612.070.52-24	Right Mirror With Telescopic Arm (24V Heater) Sağ Ayna - *Teleskopik Kollu (24V Rezistanslı)*	1950
612.070.53-12	Right Mirror with Arm (12V Electric Actuator&Heater) Sağ Ayna - *Kollu* (12V Motorlu & Rezistanslı)	1950
612.070.53-24	Right Mirror with Arm (24V Electric Actuator&Heater) Sağ Ayna - *Kollu* (24V Motorlu & Rezistanslı)	1950
210.103	Convex Replacement Glass (With Plastic Carrier) *Bombeli Ayna Camı (Plastik Taşıyıcısıyla)*	1950
210.103-R	Convex Glass (With Plastic Carrier & 24V Heater) *Bombeli Ayna Camı (Plastik Taşıyıcı & 24V Rezistans)*	1950
210.001	Body Plastic Cover *Gövde Kapağı*	---

• E Certificated / *E Belgeli*

Outside Mirror / *Dış Ayna*

Part Nr. Parça No.	Description Açıklama	Radius Radüs
612.071.20	Left Mirror With Telescopic Arm Sol Ayna - *Teleskopik Kollu*	1950
612.070.52-12	Left Mirror With Telescopic Arm (12V Heater) Sol Ayna - *Teleskopik Kollu (12V Rezistanslı)*	1950
612.070.52-24	Left Mirror With Telescopic Arm (24V Heater) Sol Ayna - *Teleskopik Kollu (24V Rezistanslı)*	1950
612.070.53-12	Left Mirror with Arm (12V Electric Actuator&Heater) Sol Ayna - *Kollu* (12V Motorlu & Rezistanslı)	1950
612.070.53-24	Left Mirror with Arm (24V Electric Actuator&Heater) Sol Ayna - *Kollu* (24V Motorlu & Rezistanslı)	1950
210.103	Convex Replacement Glass (With Plastic Carrier) *Bombeli Ayna Camı (Plastik Taşıyıcısıyla)*	1950
210.103-R	Convex Glass (With Plastic Carrier & 24V Heater) *Bombeli Ayna Camı (Plastik Taşıyıcı & 24V Rezistans)*	1950
210.001	Body Plastic Cover *Gövde Kapağı*	---

• E Certificated / *E Belgeli*

Outside Mirror / *Dış Ayna*

Part Nr. Parça No.	Description Açıklama	Radius Radüs
491.005.20.01	Right Mirror With Telescopic Arm Sağ Ayna - *Teleskopik Kollu*	1950 & 300
491.005.20.2	Left Mirror With Telescopic Arm Sol Ayna - *Teleskopik Kollu*	1950 & 300
CM-005.20	Convex Replacement Glass *Bombeli Ayna Camı*	1950

- E Certificated / *E Belgeli*

Outside Mirror / *Dış Ayna*

Part Nr. Parça No.	Description Açıklama	Radius Radüs
603.009.20	Right Mirror With Telescopic Arm Sağ Ayna - *Teleskopik Kollu*	1950
CM-009.20	Convex Replacement Glass *Bombeli Ayna Camı*	1950

AKIRMAK
Your Trustworthy Partner

Outside Mirror / *Dış Ayna*

Part Nr. Parça No.	Description Açıklama	Radius Radüs	Dimensions Ölçüler
210.070.51	Convex Outside Mirror *Bombeli Dış Ayna*	1950	390x210
210.070.52	Convex Outside Mirror (24V Heater) *Bombeli Dış Ayna (24V Rezistanslı)*	1950	390x210
210.070.53	Convex Outside Mirror (24V Electric Actuator) *Bombeli Dış Ayna (Motorlu)*	1950	390x210
210.103	Convex Replacement Glass (With Plastic Carrier) *Bombeli Ayna Camı (Plastik Taşıyıcısıyla)*	1950	370x190
210.103-R	Convex Glass (With Plastic Carrier & 24V Heater) *Bombeli Ayna Camı (Plastik Taşıyıcı & 24V Rezistans)*	1950	370x190
210.001	Body Plastic Cover *Gövde Kapağı*	---	---

- E Certificated / *E Belgeli*

Outside Mirror / *Dış Ayna*

Part Nr. Parça No.	Description Açıklama	Radius Radüs	Dimensions Ölçüler
102.001.20	Convex Outside Mirror *Bombeli Dış Ayna*	1950	420x199
102.001.20-P	Convex Outside Mirror (Filled) *Bombeli Dış Ayna (Poliüretanlı)*	1950	420x199
102.001.20-R	Convex Outside Mirror (24V Heater) *Bombeli Dış Ayna (24V Rezistanslı)*	1950	420x199
102.001.20-PR	Convex Outside Mirror (24V Heater & Filled) *Bombeli Dış Ayna (24V Rezistanslı, Poliüretanlı)*	1950	420x199
CM-001.20	Convex Replacement Glass *Bombeli Ayna Camı*	1950	405x190

- E Certificated / *E Belgeli*

Outside Mirror / *Dış Ayna*

Part Nr. Parça No.	**Description** Açıklama	**Radius** Radüs	**Dimensions** Ölçüler
102.001.29	Convex Double Angle Outside Mirror *Bombeli Çift Görüşlü Dış Ayna*	1950 & 450	420x199
102.001.29-R	Convex Double Angle Outside Mirror (24V Heater) *Bombeli Çift Görüşlü Dış Ayna (24V Rezistanslı)*	1950 & 450	420x199
CM-001.21	Convex Replacement Glass *Çift Görüş Bombeli Ayna Camı*	1950	295x190
CM-001.11	Wide Angle Replacement Glass *Çift Görüş Geniş Açılı Ayna Camı*	450	110x190

- E Certificated / *E Belgeli*

Outside Mirror / *Dış Ayna*

Part Nr. Parça No.	**Description** Açıklama	**Radius** Radüs	**Dimensions** Ölçüler
102.006.20	Convex Outside Mirror *Bombeli Dış Ayna*	1950	364x176
102.006.20-P	Convex Outside Mirror (Filled) *Bombeli Dış Ayna (Poliüretanlı)*	1950	364x176
102.006.20-R	Convex Outside Mirror (24V Heater) *Bombeli Dış Ayna (24V Rezistanslı)*	1950	364x176
102.006.20-PR	Convex Outside Mirror (24V Heater & Filled) *Bombeli Dış Ayna (24V Rezistanslı, Poliüretanlı)*	1950	364x176
CM-006.20	Convex Replacement Glass *Bombeli Ayna Camı*	1950	354x167

- E Certificated / *E Belgeli*

AKIRMAK
Your Trustworthy Partner

Outside Mirror / *Dış Ayna*

Part Nr. Parça No.	Description Açıklama	Radius Radüs	Dimensions Ölçüler
102.006.29	Convex Double Angle Outside Mirror *Bombeli Çift Görüşlü Dış Ayna*	1950 & 450	364x176
102.006.29-R	Convex Double Angle Outside Mirror (24V Heater) *Bombeli Çift Görüşlü Dış Ayna (24V Rezistanslı)*	1950 & 450	364x176
CM-006.21	Convex Replacement Glass *Çift Görüş Bombeli Ayna Camı*	1950	274x167
CM-006.11	Wide Angle Replacement Glass *Çift Görüş Geniş Açılı Ayna Camı*	450	80x167

- E Certificated / *E Belgeli*

Outside Mirror / *Dış Ayna*

Part Nr. Parça No.	Description Açıklama	Radius Radüs	Dimensions Ölçüler
102.009.20	Convex Outside Mirror *Bombeli Dış Ayna*	1950	294x180
102.009.30-P	Convex Outside Mirror (Filled) *Bombeli Dış Ayna (Poliüretanlı)*	1950	294x180
102.009.20-R	Convex Outside Mirror (24V Heater) *Bombeli Dış Ayna (24V Rezistanslı)*	1950	294x180
102.009.20-PR	Convex Outside Mirror (24V Heater & Filled) *Bombeli Dış Ayna (24V Rezistanslı, Poliüretanlı)*	1950	294x180
CM-009.20	Convex Replacement Glass *Bombeli Ayna Camı*	1950	284x170

- E Certificated / *E Belgeli*

Outside Mirror / *Dış Ayna*

Part Nr. Parça No.	**Description** Açıklama	**Radius** Radüs	**Dimensions** Ölçüler
102.009.29	Convex Double Angle Outside Mirror *Bombeli Çift Görüşlü Dış Ayna*	1950	294x180
102.009.29-R	Convex Double Angle Outside Mirror (24V Heater) *Bombeli Çift Görüşlü Dış Ayna (24V Rezistanslı)*	1950	294x180
CM-009.21	Convex Replacement Glass *Çift Görüş Bombeli Ayna Camı*	1950	204x170
CM-009.11	Wide Angle Replacement Glass *Çift Görüş Geniş Açılı Ayna Camı*	450	80x170

- E Certificated / *E Belgeli*

Outside Mirror / *Dış Ayna*

Part Nr. Parça No.	**Description** Açıklama	**Radius** Radüs	**Dimensions** Ölçüler
102.033.20	Convex Outside Mirror *Bombeli Dış Ayna*	1950	348x166
102.033.20-R	Convex Outside Mirror (24V Heater) *Bombeli Dış Ayna (24V Rezistanslı)*	1950	348x166
102.033.20-P	Convex Outside Mirror (Filled) *Bombeli Dış Ayna (Poliüretanlı)*	1950	348x166
102.033.20-PR	Convex Outside Mirror (24V Heater & Filled) *Bombeli Dış Ayna (24V Rezistanslı, Poliüretanlı)*	1950	348x166
CM-033.20	Convex Replacement Glass *Bombeli Ayna Camı*	1950	155x337

- E Certificated / *E Belgeli*

AKIRMAK
Your Trustworthy Partner

Outside Mirror / *Dış Ayna*

Part Nr. Parça No.	Description Açıklama	Radius Radüs	Dimensions Ölçüler
102.005.20	Convex Outside Mirror *Bombeli Dış Ayna*	1950	183x331
102.005.20-R	Convex Outside Mirror (24V Heater) *Bombeli Dış Ayna (24V Rezistanslı)*	1950	183x331
102.005.20-K7	Convex Outside Mirror (With Round Clamp) *Bombeli Dış Ayna (Yuvarlak Kelepçeli)*	1950	183x331
102.005.20-K7R	Convex Outside Mirror (Round Clamp & 24V Heater) *Bombeli Dış Ayna (Yuvarlak Kelepçe & 24V Rezistanslı)*	1950	183x331
CM-005.20	Convex Replacement Glass *Bombeli Ayna Camı*	1950	167x314

- E Certificated / *E Belgeli*

Round clamp / *Yuvarlak kelepçe*

Outside Mirror / *Dış Ayna*

Part Nr. Parça No.	Description Açıklama	Radius Radüs	Dimensions Ölçüler
102.028.20	Convex Outside Mirror *Bombeli Dış Ayna*	1950	372x185
102.028.20-R	Convex Outside Mirror (24V Heater) *Bombeli Dış Ayna (24V Rezistanslı)*	1950	372x185
102.028.20-K2	Convex Outside Mirror (Metal Clamp) *Bombeli Dış Ayna (Metal Kelepçeli)*	1950	372x185
102.028.20-K2R	Convex Outside Mirror (Round Clamp & 24V Heater) *Bombeli Dış Ayna (Yuvarlak Kelepçe & 24V Rezistanslı)*	1950	372x185
CM-028.20	Convex Replacement Glass *Bombeli Ayna Camı*	1950	357x172

- E Certificated / *E Belgeli*

Metal clamp / *Metal kelepçe*

Outside Mirror / *Dış Ayna*

Part Nr. Parça No.	**Description** Açıklama	**Radius** Radüs	**Dimensions** Ölçüler
102.036.28	Left Convex Outside Mirror *Sol Bombeli Dış Ayna*	1950	277x280
102.036.28-R	Left Convex Outside Mirror (24V Heater) *Sol Bombeli Dış Ayna (24V Rezistanslı)*	1950	277x280
102.036.29	Right Convex Outside Mirror *Sağ Bombeli Dış Ayna*	1950	277x280
102.036.29-R	Right Convex Outside Mirror (24V Heater) *Sağ Bombeli Dış Ayna (24V Rezistanslı)*	1950	277x280
036.28	Left Convex Replacement Glass (With Plastic Carrier) *Sol Bombeli Ayna Camı (Plastik Taşıyıcısıyla)*	1950	160x260
036.29	Right Convex Replacement Glass (With Plastic Carrier) *Sağ Bombeli Ayna Camı (Plastik Taşıyıcısıyla)*	1950	160x260

- E Certificated / *E Belgeli*
- KARSAN J10 Original Part / *Karsan J10 Orjinal Aynası*

Outside Mirror / *Dış Ayna*

Part Nr. Parça No.	**Description** Açıklama	**Radius** Radüs	**Dimensions** Ölçüler
102.035.20	Convex Outside Mirror *Peugeot J9 Bombeli Dış Ayna*	1950	238x150
418.035.21	Peugeot J9 Convex Outside Mirror (With Arm) *Peugeot J9 Bombeli Dış Ayna (Kollu)*	1950	238x150
CM-035.20	Convex Replacement Glass *Bombeli Ayna Camı*	1950	230x143
502.418.01	Peugeot J9 Mirror Arm *Peugeot J9 Ayna Kolu*	---	---

- Peugeot J9 Outside Mirror / *Peugeot J9 Dış Ayna*

AKIRMAK
Your Trustworthy Partner

Outside Mirror / *Dış Ayna*

Part Nr. Parça No.	Description Açıklama	Radius Radüs	Dimensions Ölçüler
102.027.20	Convex Outside Mirror *Bombeli Dış Ayna*	1950	290x167
102.027.21-1	Convex Inside Mirror (10mm. Articulation) *Bombeli İç Ayna (10mm. Mafsal)*	1950	290x167
102.027.21-2	Convex Inside Mirror (20mm. Articulation) *Bombeli İç Ayna (20mm. Mafsal)*	1950	290x167
102.027.21-3	Convex Inside Mirror (35mm. Articulation) *Bombeli İç Ayna (35mm. Mafsal)*	1950	290x167
CM-027.20	Convex Replacement Glass *Bombeli Ayna Camı*	1950	280x158

- Three Different Articulation Options For Inside Usage
  İç Aynası Olarak Kullanmak İçin 3 Farklı Mafsal Seçeneği

Articulation options / *Mafsal seçenekleri*

Outside Mirror / *Dış Ayna*

Part Nr. Parça No.	Description Açıklama	Radius Radüs	Dimensions Ölçüler
102.017.10	Wide Angle Outside Mirror *Geniş Açılı Dış Ayna*	600	251x136
102.017.20	Convex Outside Mirror *Geniş Açılı Dış Ayna*	1950	251x136
CM-017.10	Wide Angle Replacement Glass *Geniş Açılı Ayna Camı*	600	245x130
CM-017.20	Convex Replacement Glass *Bombeli Ayna Camı*	1950	245x130

- Mitsubishi Canter Outside Mirror / *Mitsubishi Canter Dış Ayna*

Outside Mirror / *Dış Ayna*

Part Nr. Parça No.	Description Açıklama	Radius Radüs	Dimensions Ölçüler
418.018.20	Convex Outside Mirror (With Arm) *Bombeli Dış Ayna (Kollu)*	1950	296x180
CM-018.20	Convex Replacement Glass *Bombeli Ayna Camı*	1950	292x174
502.418.01	Mirror Arm *Ayna Kolu*	---	

- E Certificated / *E Belgeli*

Outside Mirror / *Dış Ayna*

Part Nr. Parça No.	Description Açıklama	Radius Radüs	Dimensions Ölçüler
102.018.20	Convex Outside Mirror *Bombeli Dış Ayna*	1950	296x180
CM-018.20	Convex Replacement Glass *Bombeli Ayna Camı*	1950	292x174

- E Certificated / *E Belgeli*
- Mitsubishi Canter Outside Mirror / *Mitsubishi Canter Dış Ayna*

Outside Mirror / *Dış Ayna*

Part Nr. Parça No.	Description Açıklama	Radius Radüs	Dimensions Ölçüler
102.062.20	Convex Outside Mirror *Bombeli Dış Ayna*	1950	267x166
CM-062.20	Convex Replacement Glass *Bombeli Ayna Camı*	1950	255x155

AKIRMAK
Your Trustworthy Partner

Outside Mirror / *Dış Ayna*

Part Nr. Parça No.	Description Açıklama	Radius Radüs	Dimensions Ölçüler
102.037.20	Convex Outside Mirror *Bombeli Dış Ayna*	1950	250x163
102.037.30	Outside Mirror (Flat Glass) *Dış Ayna (Düz Cam)*	---	250x163
CM-037.20	Convex Replacement Glass *Bombeli Ayna Camı*	1950	246x160
CM-037.30	Flat Replacement Glass *Düz Ayna Camı*	---	246x160

- E Certificated / *E Belgeli*

Outside Mirror / *Dış Ayna*

Part Nr. Parça No.	Description Açıklama	Radius Radüs	Dimensions Ölçüler
102.038.20	Convex Outside Mirror (With Round Clamp) *Bombeli Dış Ayna (Yuvarlak Kelepçeli)*	1950	250x163
102.038.30	Outside Mirror (Round Clamp & Flat Glass) *Dış Ayna (Yuvarlak Kelepçe & Düz Cam)*	---	250x163
CM-037.20	Convex Replacement Glass *Bombeli Ayna Camı*	1950	246x160
CM-037.30	Flat Replacement Glass *Düz Ayna Camı*	---	246x160

- E Certificated / *E Belgeli*

Outside Mirror / *Dış Ayna*

Part Nr. Parça No.	**Description** Açıklama	**Radius** Radüs	**Dimensions** Ölçüler
102.047.20	Convex Outside Mirror *Bombeli Dış Ayna*	1950	211x140
102.047.30	Outside Mirror (Flat Glass) *Dış Ayna (Düz Cam)*	---	211x140
CM-047.20	Convex Replacement Glass *Bombeli Ayna Camı*	1950	202x131
CM-047.30	Flat Replacement Glass *Düz Ayna Camı*	---	202x131

- E Certificated / *E Belgeli*

Outside Mirror / *Dış Ayna*

Part Nr. Parça No.	**Description** Açıklama	**Radius** Radüs	**Dimensions** Ölçüler
102.029.21-K6	Convex Outside Mirror *Bombeli Dış Ayna*	1950	320x170
102.029.20	Convex Inside Mirror *Bombeli İç Ayna*	1950	320x170
CM-029.20	Convex Replacement Glass *Bombeli Ayna Camı*	1950	311x160

Articulation / *Mafsal*

AKIRMAK
Your Trustworthy Partner

Outside Mirror / *Dış Ayna*

Part Nr. Parça No.	Description Açıklama	Radius Radüs	Dimensions Ölçüler
102.012.10	Wide Angle Outside Mirror *Geniş Açılı Dış Ayna*	450	180x180
102.012.10-R	Wide Angle Outside Mirror (24V Heater) *Geniş Açılı Dış Ayna (24V Rezistanslı)*	450	180x180
102.012.20	Convex Outside Mirror *Bombeli Dış Ayna*	1950	180x180
102.012.20-R	Convex Outside Mirror (24V Heater) *Bombeli Dış Ayna (24V Rezistanslı)*	1950	180x180
CM-012.10	Wide Angle Replacement Glass *Geniş Açılı Ayna Camı*	450	168x168
CM-012.20	Convex Replacement Glass *Bombeli Ayna Camı*	1950	168x168
502.425	Wide Angle Mirror Arm *Geniş Açılı Ayna Kolu*	---	---

• E Certificated / *E Belgeli*

Outside Mirror / *Dış Ayna*

Part Nr. Parça No.	Description Açıklama	Radius Radüs	Dimensions Ölçüler
102.060.10	Wide Angle Outside Mirror *Geniş Açılı Dış Ayna*	450	217x170
102.060.20	Convex Outside Mirror *Bombeli Dış Ayna*	1950	217x170
102.060.10-K2	Wide Angle Outside Mirror (With Metal Clamp) *Geniş Açılı Dış Ayna (Metal Kelepçeli)*	450	217x170
CM-060.10	Wide Angle Replacement Glass *Geniş Açılı Ayna Camı*	450	207x160
CM-060.20	Convex Replacement Glass *Bombeli Ayna Camı*	1950	207x160

• E Certificated / *E Belgeli*

Metal clamp / *Metal kelepçe*

Wide Angle Mirrors
Geniş Açılı Aynalar

AKIRMAK®
Your Trustworthy Partner

Outside Mirror / *Dış Ayna*

Part Nr. Parça No.	**Description** Açıklama	**Radius** Radüs	**Dimensions** Ölçüler
401.002.21	Wide Angle Outside Mirror *Geniş Açılı Dış Ayna*	600	295x130
CM-002.10	Wide Angle Replacement Glass *Geniş Açılı Ayna Camı*	600	285x123
502.401.01	Mirror Arm *Ayna Kolu*	---	---

Outside Mirror / *Dış Ayna*

Part Nr. Parça No.	**Description** Açıklama	**Radius** Radüs	**Dimensions** Ölçüler
102.019.10	Wide Angle Roof Mirror *Geniş Açılı Kapı Üstü Ayna*	450	254x150
401.019.11	Roof Mirror With Arm (Flat Connection) *Kollu Kapı Üstü Ayna (Düz Bağlantı)*	450	254x150
401.019.12	Roof Mirror With Arm (Narrow Connection) *Kollu Kapı Üstü Ayna (Dar Bağlantı)*	450	254x150
401.019.13	Roof Mirror With Arm (Wide Connection) *Kollu Kapı Üstü Ayna (Geniş Bağlantı)*	450	254x150
CM-019.10	Wide Angle Replacement Glass *Geniş Açılı Ayna Camı*	450	249x146

- E Certificated / *E Belgeli*

Flat Connection
Düz Bağlantı

Narrow Connection
Dar Bağlantı

Wide Connection
Geniş Bağlantı

Outside Mirror / *Dış Ayna*

Part Nr. Parça No.	Description Açıklama	Radius Radüs	Dimensions Ölçüler
102.049.10	Wide Angle Back Door Mirror (With Arm) *Geniş Açılı Arka Kapak Aynası (Kollu)*	450	254x150
CM-049.10	Wide Angle Replacement Glass *Geniş Açılı Ayna Camı*	450	249x146
PLS-063	Back Door Mirror Arm *Arka Kapak Ayna Kolu*	---	---

- E Certificated / *E Belgeli*

Outside Mirror / *Dış Ayna*

Part Nr. Parça No.	Description Açıklama	Radius Radüs	Dimensions Ölçüler
102.015.10	Wide Angle Outside Mirror *Geniş Açılı Dış Ayna*	250	Ø145
CM-015.10	Wide Angle Replacement Glass *Geniş Açılı Ayna Camı*	250	Ø138
502.422	Mirror Arm *Ayna Kolu*	---	---

AKIRMAK®
Your Trustworthy Partner

Inside Mirror / *İç Ayna*

Part Nr. Parça No.	Description Açıklama	Radius Radüs	Dimensions Ölçüler
102.002.11-1	Wide Angle Inside Mirror (10mm. Articulation) *Geniş Açılı İç Ayna (10mm. Mafsal)*	600	295x130
102.002.11-2	Wide Angle Inside Mirror (20mm. Articulation) *Geniş Açılı İç Ayna (20mm. Mafsal)*	600	295x130
102.002.11-3	Wide Angle Inside Mirror (35mm. Articulation) *Geniş Açılı İç Ayna (35mm. Mafsal)*	600	295x130
CM-002.10	Wide Angle Replacement Glass *Geniş Açılı Ayna Camı*	600	285x123

- Three Different Articulation Options
  3 Farklı Mafsal Seçeneği

Articulation options / *Mafsal seçenekleri*

Inside Mirror / *İç Ayna*

Part Nr. Parça No.	Description Açıklama	Radius Radüs	Dimensions Ölçüler
102.010.11-1	Wide Angle Inside Mirror (10mm. Articulation) *Geniş Açılı İç Ayna (10mm. Mafsal)*	600	249x160
102.010.11-2	Wide Angle Inside Mirror (20mm. Articulation) *Geniş Açılı İç Ayna (20mm. Mafsal)*	600	249x160
102.010.11-3	Wide Angle Inside Mirror (35mm. Articulation) *Geniş Açılı İç Ayna (35mm. Mafsal)*	600	249x160
102.010.21-1	Convex Inside Mirror (10mm. Articulation) *Bombeli İç Ayna (10mm. Mafsal)*	1950	249x160
102.010.21-2	Convex Inside Mirror (20mm. Articulation) *Bombeli İç Ayna (20mm. Mafsal)*	1950	249x160
102.010.21-3	Convex Inside Mirror (35mm. Articulation) *Bombeli İç Ayna (35mm. Mafsal)*	1950	249x160
CM-010.10	Wide Angle Replacement Glass *Geniş Açılı Ayna Camı*	600	246x156
CM-010.20	Convex Replacement Glass *Bombeli Ayna Camı*	1950	246x156

Articulation options / *Mafsal seçenekleri*

Inside Mirror / *İç Ayna*

Part Nr. Parça No.	Description Açıklama	Radius Radüs	Dimensions Ölçüler
102.004.20	Inside Mirror *İç Ayna*	1950	300x85
CM-004.20	Convex Replacement Glass *Bombeli Ayna Camı*	1950	296x81

Plastic Connection Part / Plastik Bağlantı Parçası

Inside Mirror / *İç Ayna*

Part Nr. Parça No.	Description Açıklama	Radius Radüs	Dimensions Ölçüler
102.002.13	Inside Mirror *İç Ayna*	600	295x130
CM-002.10	Convex Replacement Glass *Bombeli Ayna Camı*	600	285x123

Plastic Connection Part / Plastik Bağlantı Parçası

AKIRMAK
Your Trustworthy Partner

Inside Mirror / *İç Ayna*

Part Nr. Parça No.	Description Açıklama	Radius Radüs	Dimensions Ölçüler
102.020.10	Wide Angle Inside Mirror *Geniş Açılı İç Ayna*	600	245x114
102.020.20	Convex Inside Mirror *Bombeli İç Ayna*	1950	245x114
CM-020.10	Wide Angle Replacement Glass *Geniş Açılı Ayna Camı*	600	238x109
CM-020.20	Convex Replacement Glass *Bombeli Ayna Camı*	1950	238x109

Inside Mirror / *İç Ayna*

Part Nr. Parça No.	Description Açıklama	Radius Radüs	Dimensions Ölçüler
102.022.11-1	Wide Angle Inside Mirror (10mm. Articulation) *Geniş Açılı İç Ayna (10mm. Mafsal)*	600	245x114
102.022.11-2	Wide Angle Inside Mirror (20mm. Articulation) *Bombeli İç Ayna (20mm. Mafsal)*	600	245x114
102.022.11-3	Wide Angle Inside Mirror (35mm. Articulation) *Bombeli İç Ayna (35mm. Mafsal)*	600	245x114
102.022.21-1	Convex Inside Mirror (10mm. Articulation) *Bombeli İç Ayna (10mm. Mafsal)*	1950	245x114
102.022.21-2	Convex Inside Mirror (20mm. Articulation) *Bombeli İç Ayna (20mm. Mafsal)*	1950	245x114
102.022.21-3	Convex Inside Mirror (35mm. Articulation) *Bombeli İç Ayna (35mm. Mafsal)*	1950	245x114
CM-022.10	Wide Angle Replacement Glass *Geniş Açılı Ayna Camı*	600	238x109
CM-022.20	Convex Replacement Glass *Bombeli Ayna Camı*	1950	238x109

Articulation options / *Mafsal seçenekleri*

Inside Mirror / *İç Ayna*

Part Nr. Parça No.	Description Açıklama	Radius Radüs	Dimensions Ölçüler
102.029.20	Convex Inside Mirror *Bombeli İç Ayna*	1950	320x170
102.029.21-K6	Convex Outside Mirror *Bombeli Dış Ayna*	1950	320x170
CM-029.20	Convex Replacement Glass *Bombeli Ayna Camı*	1950	311x160

Optional Plastic Clamp / Opsiyonel Plastik Kelepçe

Inside Mirror / *İç Ayna*

Part Nr. Parça No.	Description Açıklama	Radius Radüs	Dimensions Ölçüler
102.003.11-2	Wide Angle Inside Mirror (20mm. Articulation) *Geniş Açılı İç Ayna (20mm. Mafsal)*	600	115x192
102.003.11-3	Wide Angle Inside Mirror (35mm. Articulation) *Geniş Açılı İç Ayna (35mm. Mafsal)*	600	115x192
102.003.21-2	Convex Inside Mirror (20mm. Articulation) *Bombeli İç Ayna (20mm. Mafsal)*	1950	115x192
102.003.21-3	Convex Inside Mirror (35mm. Articulation) *Bombeli İç Ayna (35mm. Mafsal)*	1950	115x192
CM-003.10	Wide Angle Replacement Glass *Geniş Açılı Ayna Camı*	600	110x185
CM-003.20	Convex Replacement Glass *Bombeli Ayna Camı*	1950	110x185

- E Certificated / *E Belgeli*

Articulation options / *Mafsal seçenekleri*

Inside Mirror / *İç Ayna*

Part Nr. Parça No.	Description Açıklama	Radius Radüs	Dimensions Ölçüler
102.040.10	Wide Angle Round Inside Mirror *Geniş Açılı Yuvarlak İç Ayna*	600	Ø169
102.040.20	Convex Round Inside Mirror *Bombeli Yuvarlak İç Ayna*	1950	Ø169
102.040.30	Round Inside Mirror (Flat Glass) *Yuvarlak İç Ayna*	---	Ø169
CM-040.10	Wide Angle Replacement Glass *Geniş Açılı Ayna Camı*	600	Ø165
CM-040.20	Convex Replacement Glass *Bombeli Ayna Camı*	1950	Ø165
CM-040.30	Flat Replacement Glass *Düz Ayna Camı*	---	Ø165

Inside Mirror / *İç Ayna*

Part Nr. Parça No.	Description Açıklama	Radius Radüs	Dimensions Ölçüler
102.041.10	Wide Angle Round Inside Mirror *Geniş Açılı Yuvarlak İç Ayna*	600	Ø206
102.041.20	Convex Round Inside Mirror *Yuvarlak İç Ayna*	1950	Ø206
102.041.30	Round Inside Mirror (Flat Glass) *Yuvarlak İç Ayna*	---	Ø206
CM-041.10	Wide Angle Replacement Glass *Geniş Açılı Ayna Camı*	600	Ø202
CM-041.20	Convex Replacement Glass *Bombeli Ayna Camı*	1950	Ø202
CM-041.30	Flat Replacement Glass *Düz Ayna Camı*	---	Ø202

Inside Mirror / *İç Ayna*

Part Nr. Parça No.	Description Açıklama	Radius Radüs	Dimensions Ölçüler
102.042.10	Wide Angle Round Inside Mirror *Geniş Açılı Yuvarlak İç Ayna*	600	Ø305
102.042.20	Convex Round Inside Mirror *Bombeli Yuvarlak İç Ayna*	1950	Ø305
102.042.30	Round Inside Mirror (Flat Glass) *Yuvarlak İç Ayna (Düz Cam)*	---	Ø305
CM-042.10	Wide Angle Replacement Glass *Geniş Açılı Ayna Camı*	600	Ø296
CM-042.20	Convex Replacement Glass *Bombeli Ayna Camı*	1950	Ø296
CM-042.30	Flat Replacement Glass *Düz Ayna Camı*	---	Ø296

Inside Mirror / *İç Ayna*

Part Nr. Parça No.	Description Açıklama	Radius Radüs	Dimensions Ölçüler
320.042.10	Wide Angle Round Inside Mirror with Arm *Geniş Açılı Yuvarlak İç Ayna - Kollu*	600	Ø305
320.042.20	Convex Round Inside Mirror with Arm *Bombeli Yuvarlak İç Ayna - Kollu*	1950	Ø305
320.042.30	Round Inside Mirror with Arm (Flat Glass) *Yuvarlak İç Ayna - Kollu (Düz Cam)*	---	Ø305
CM-042.10	Wide Angle Replacement Glass *Geniş Açılı Ayna Camı*	600	Ø296
CM-042.20	Convex Replacement Glass *Bombeli Ayna Camı*	1950	Ø296
CM-042.30	Flat Replacement Glass *Düz Ayna Camı*	---	Ø296

Inside Mirror / *İç Ayna*

Part Nr. Parça No.	**Description** Açıklama	**Radius** Radüs	**Dimensions** Ölçüler
301.042.10	Wide Angle Round Inside Mirror with Arm *Geniş Açılı Yuvarlak İç Ayna - Kollu*	600	Ø305
301.042.20	Convex Round Inside Mirror with Arm *Bombeli Yuvarlak İç Ayna - Kollu*	1950	Ø305
301.042.30	Round Inside Mirror with Arm (Flat Glass) *Yuvarlak İç Ayna - Kollu (Düz Cam)*	---	Ø305
CM-042.10	Wide Angle Replacement Glass *Geniş Açılı Ayna Camı*	600	Ø296
CM-042.20	Convex Replacement Glass *Bombeli Ayna Camı*	1950	Ø296
CM-042.30	Flat Replacement Glass *Düz Ayna Camı*	---	Ø296

Inside Mirror / *İç Ayna*

Part Nr. Parça No.	**Description** Açıklama	**Radius** Radüs
306.010.10	Wide Angle Inside Mirror with Arm *Geniş Açılı İç Ayna - Kollu*	600
502.306	Inside Mirror Arm *İç Ayna Kolu*	---

Inside Mirror / *İç Ayna*

Part Nr. Parça No.	Description Açıklama	Radius Radüs
422.003.10	Wide Angle Inside Mirror with Arm *Geniş Açılı İç Ayna - Kollu*	600
422.003.20	Convex Inside Mirror with Arm *Bombeli İç Ayna - Kollu*	1950

Inside Mirror / *İç Ayna*

Part Nr. Parça No.	Description Açıklama	Radius Radüs
311.029.20	Convex Inside Mirror with Arm *Bombeli İç Ayna - Kollu*	1950

Inside Mirror / *İç Ayna*

Part Nr. Parça No.	Description Açıklama	Radius Radüs
325.047.20	Convex Inside Mirror with Arm *Bombeli İç Ayna - Kollu*	1950
325.047.30	Inside Mirror with Arm (Flat Glass) *İç Ayna - Kollu (Düz Cam)*	---

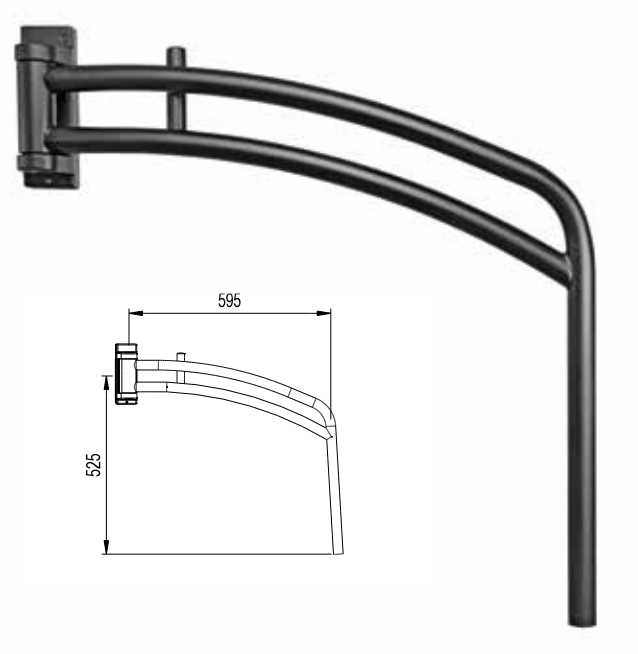

Mirror Arm / *Ayna Kolu*

Part Nr. Parça No.	Description Açıklama
502.629.01-B	Right Mirror Arm (with flag pipe) *Sağ Ayna Kolu (Bayrak Borulu)*
502.629.01-KB	Right Mirror Arm (with heater cable & flag pipe) *Sağ Ayna Kolu (Rezistans Kablolu&Bayrak Borulu)*
202.001	Arm Connection Wedge *Kol Dibi*

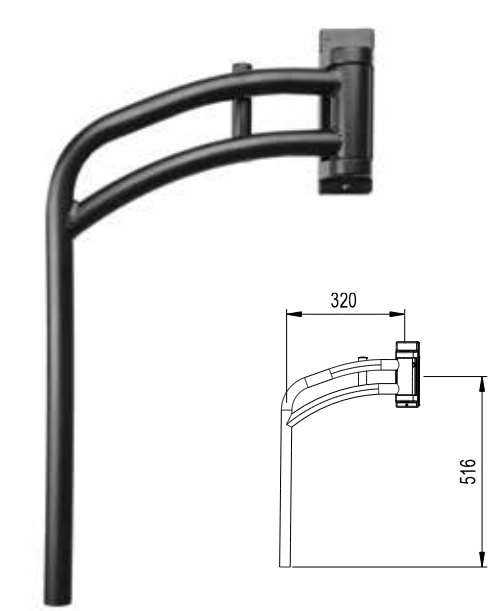

Mirror Arm / *Ayna Kolu*

Part Nr. Parça No.	Description Açıklama
502.629.02-B	Left Mirror Arm (with flag pipe) *Sol Ayna Kolu (Bayrak Borulu)*
502.629.02-KB	Left Mirror Arm (with heater cable & flag pipe) *Sol Ayna Kolu (Rezistans Kablolu&Bayrak Borulu)*
202.001	Arm Connection Wedge *Kol Dibi*

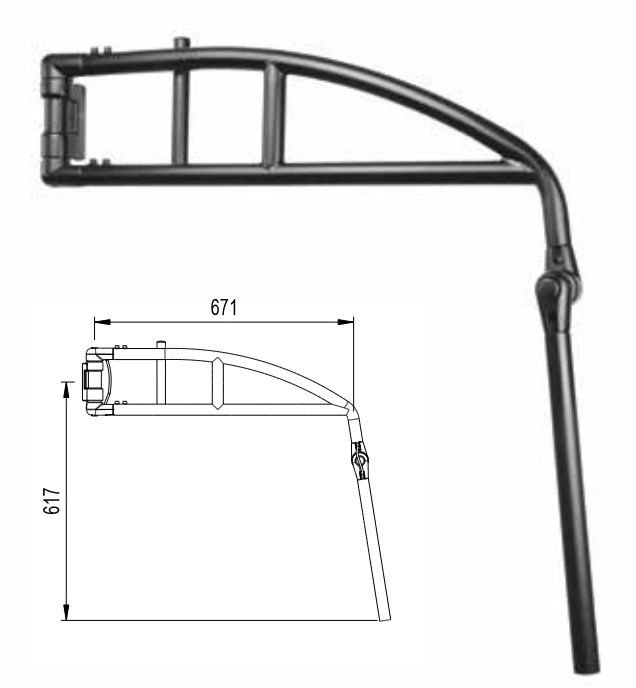

Mirror Arm / *Ayna Kolu*

Part Nr. Parça No.	Description Açıklama
502.600.01-B	Right Mirror Arm (with flag pipe) *Sağ Ayna Kolu (Bayrak Borulu)*
502.600.01-KB	Right Mirror Arm (with heater cable & flag pipe) *Sağ Ayna Kolu (Rezistans Kablolu&Bayrak Borulu)*
502.444	Arm Connection Wedge *Kol Dibi*

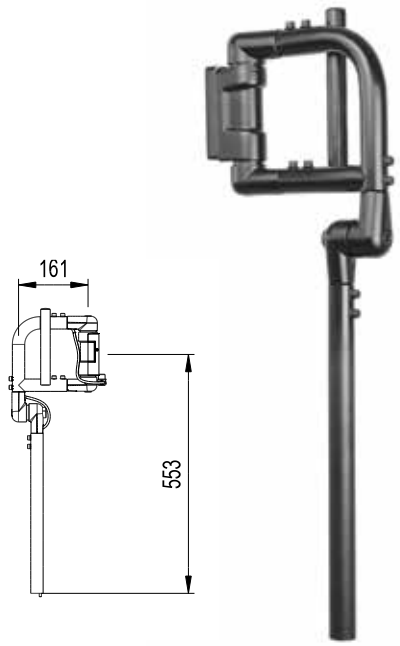

Mirror Arm / *Ayna Kolu*

Part Nr. Parça No.	Description Açıklama
502.600.02-B	Left Mirror Arm (with flag pipe) *Sol Ayna Kolu (Bayrak Borulu)*
502.600.02-KB	Left Mirror Arm (with heater cable & flag pipe) *S Ayna Kolu (Rezistans Kablolu&Bayrak Borulu)*
502.444	Arm Connection Wedge *Kol Dibi*

Mirror Arm / *Ayna Kolu*

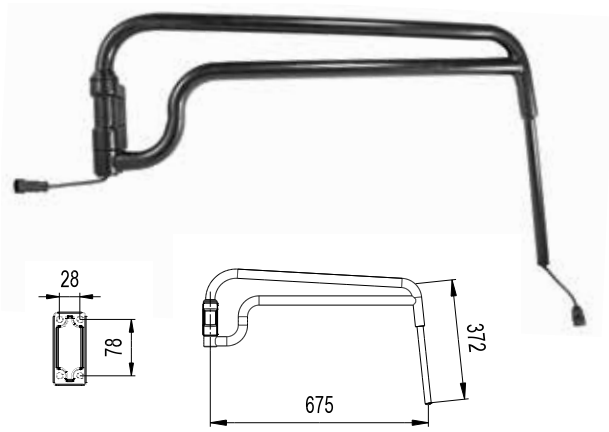

Part Nr. Parça No.	Description Açıklama
502.442.01	Right Mirror Arm For Bus *Sağ Otobüs Ayna Kolu*
502.442.01-K	Right Mirror Arm For Bus (with heater cable) *Sağ Otobüs Ayna Kolu (Rezistans Kablolu)*
502.443.01	Right Mirror Arm For Bus (with flag pipe) *Sağ Otobüs Ayna Kolu (Bayrak Borulu)*
502.443.01-K	*Right* Mirror Arm For Bus *(heater cable and flag pipe)* *Sağ Otobüs Ayna Kolu (Rezt. Kablolu, Bayrak Borulu)*
502.445	Arm Connection Wedge *Kol Dibi*

Mirror Arm / *Ayna Kolu*

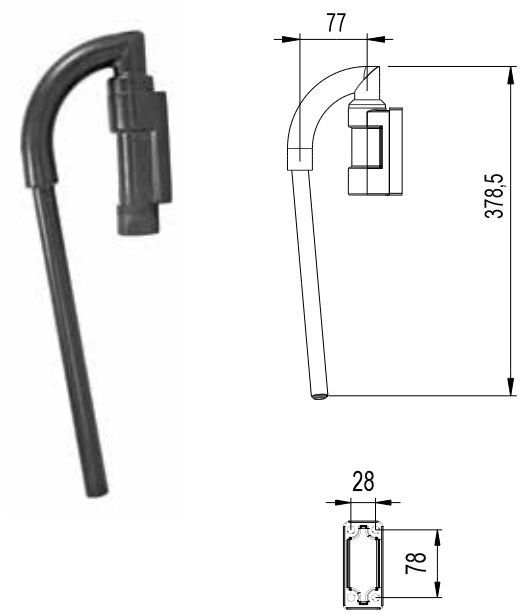

Part Nr. Parça No.	Description Açıklama
502.442.02	Left Mirror Arm For Bus *Sol Otobüs Ayna Kolu*
502.442.02-K	Left Mirror Arm For Bus (with heater cable) *Sol Otobüs Ayna Kolu (Rezistans Kablolu)*
502.443.02	Left Mirror Arm For Bus (with flag pipe) *Sol Otobüs Ayna Kolu (Bayrak Borulu)*
502.443.02-K	*Left* Mirror Arm For Bus *(heater cable and flag pipe)* *Sol Otobüs Ayna Kolu (Rezt. Kablolu, Bayrak Borulu)*
502.445	Arm Connection Wedge *Kol Dibi*

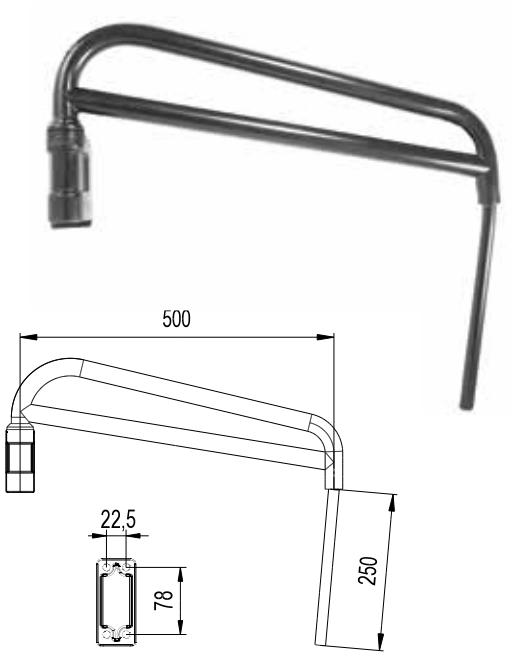

Mirror Arm / *Ayna Kolu*

Part Nr. Parça No.	Description Açıklama
502.431.01	Right Mirror Arm For Bus *Sağ Otobüs Ayna Kolu*
502.431.01-K	Right Mirror Arm For Bus (with heater cable) *Sağ Otobüs Ayna Kolu (Rezistans Kablolu)*
502.432.01	Right Mirror Arm For Bus (with flag pipe) *Sağ Otobüs Ayna Kolu (Bayrak Borulu)*
502.432.01-K	*Right* Mirror Arm For Bus *(heater cable and flag pipe)* *Sağ Otobüs Ayna Kolu (Rezt. Kablolu, Bayrak Borulu)*
502.444	Arm Connection Wedge *Kol Dibi*

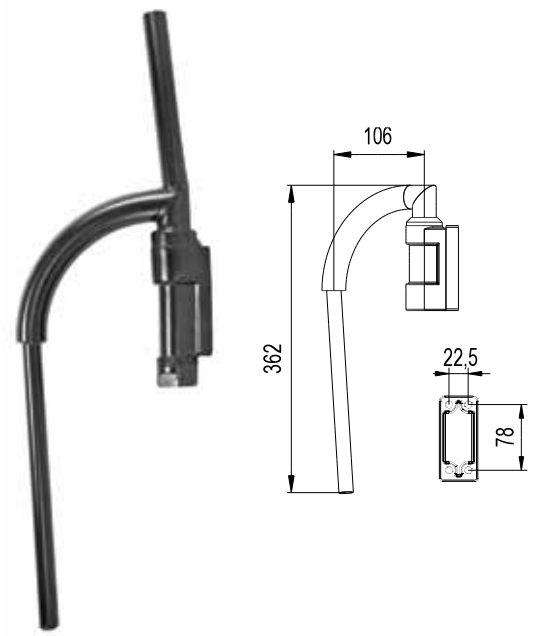

Part Nr. Parça No.	Description Açıklama
502.431.02	Left Mirror Arm For Bus *Sol Otobüs Ayna Kolu*
502.431.02-K	Left Mirror Arm For Bus (with heater cable) *Sol Otobüs Ayna Kolu (Rezistans Kablolu)*
502.432.02	Left Mirror Arm For Bus (with flag pipe) *Sol Otobüs Ayna Kolu (Bayrak Borulu)*
502.432.02-K	*Left* Mirror Arm For Bus *(heater cable and flag pipe)* *Sol Otobüs Ayna Kolu (Rezt. Kablolu, Bayrak Borulu)*
502.444	Arm Connection Wedge *Kol Dibi*

Mirror Arm / *Ayna Kolu*

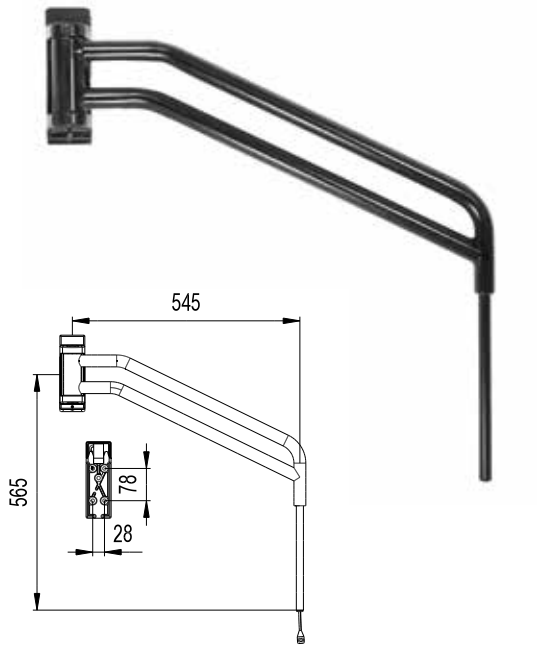

Part Nr. Parça No.	Description Açıklama
502.419.01	Right Mirror Arm For Bus *Sağ Otobüs Ayna Kolu*
502.419.01-K	Right Mirror Arm For Bus (with heater cable) *Sağ Otobüs Ayna Kolu (Rezistans Kablolu)*
502.446.01	Right Mirror Arm For Bus (with flag pipe) *Sağ Otobüs Ayna Kolu (Bayrak Borulu)*
502.446.01-K	*Right* Mirror Arm For Bus *(heater cable and flag pipe)* *Sağ Otobüs Ayna Kolu (Rezt. Kablolu, Bayrak Borulu)*
202.001	Arm Connection Wedge *Kol Dibi*

Mirror Arm / *Ayna Kolu*

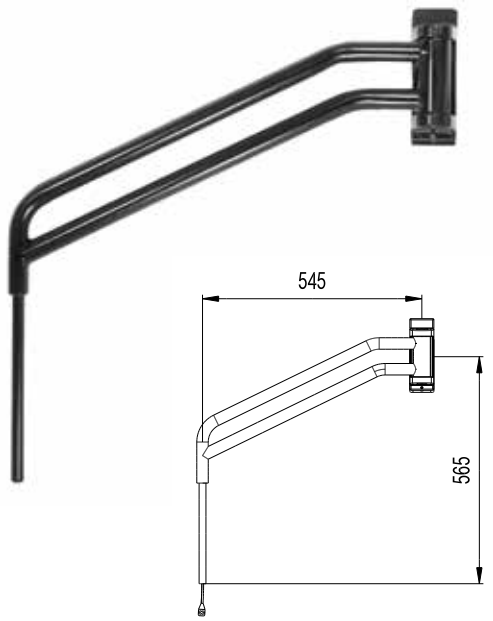

Part Nr. Parça No.	Description Açıklama
502.419.02	Left Mirror Arm For Bus *Sol Otobüs Ayna Kolu*
502.419.02-K	Left Mirror Arm For Bus (with heater cable) *Sol Otobüs Ayna Kolu (Rezistans Kablolu)*
502.446.02	Left Mirror Arm For Bus (with flag pipe) *Sol Otobüs Ayna Kolu (Bayrak Borulu)*
502.446.02-K	Left Mirror Arm For Bus *(heater cable and flag pipe)* *Sol Otobüs Ayna Kolu (Rezt. Kablolu, Bayrak Borulu)*
202.001	Arm Connection Wedge *Kol Dibi*

AKIRMAK
Your Trustworthy Partner

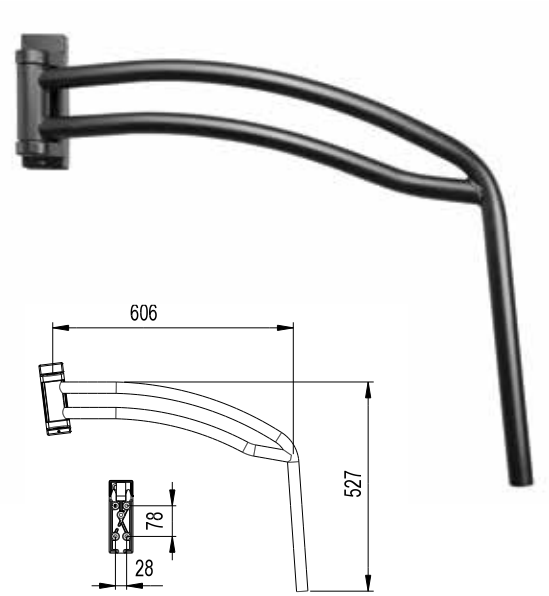

Mirror Arm / *Ayna Kolu*

Part Nr. Parça No.	**Description** Açıklama
502.492.01	Right Mirror Arm For Bus *Sağ Otobüs Ayna Kolu*
502.492.01-K	Right Mirror Arm For Bus (with heater cable) *Sağ Otobüs Ayna Kolu (Rezistans Kablolu)*
502.492.01-B	Right Mirror Arm For Bus (with flag pipe) *Sağ Otobüs Ayna Kolu (Bayrak Borulu)*

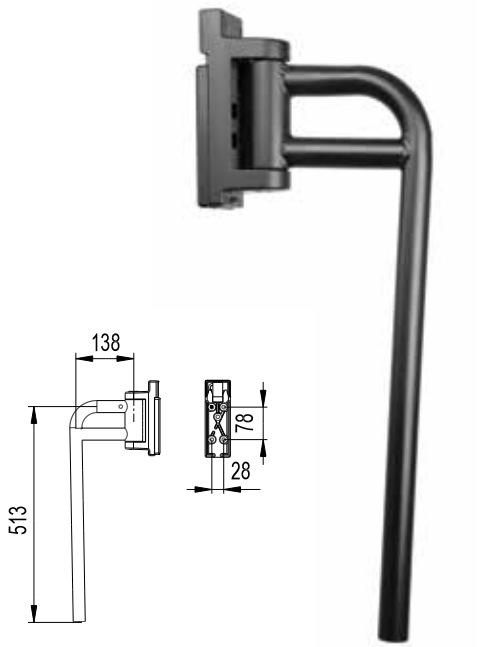

Mirror Arm / *Ayna Kolu*

Part Nr. Parça No.	**Description** Açıklama
502.492.02	Left Mirror Arm For Bus *Sol Otobüs Ayna Kolu*
502.492.02-K	Left Mirror Arm For Bus (with heater cable) *Sol Otobüs Ayna Kolu (Rezistans Kablolu)*
502.492.02-B	Left Mirror Arm For Bus (with flag pipe) *Sol Otobüs Ayna Kolu (Bayrak Borulu)*

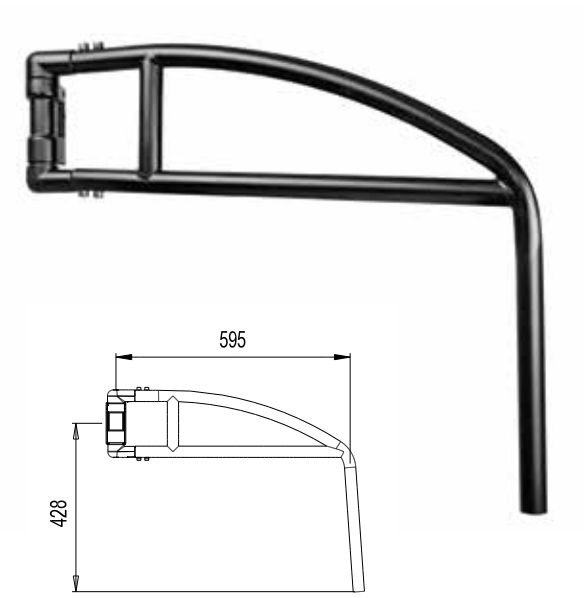

Mirror Arm / *Ayna Kolu*

Part Nr. Parça No.	**Description** Açıklama
502.496.01	Right Mirror Arm For Bus *Sağ Otobüs Ayna Kolu*
502.496.01-K	Right Mirror Arm For Bus (with heater cable) *Sağ Otobüs Ayna Kolu (Rezistans Kablolu)*
502.496.01-B	Right Mirror Arm For Bus (with flag pipe) *Sağ Otobüs Ayna Kolu (Bayrak Borulu)*

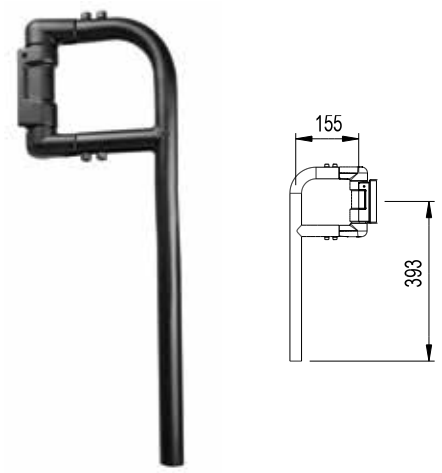

Mirror Arm / *Ayna Kolu*

Part Nr. Parça No.	**Description** Açıklama
502.496.02	Left Mirror Arm For Bus *Sol Otobüs Ayna Kolu*
502.496.02-K	Left Mirror Arm For Bus (with heater cable) *Sol Otobüs Ayna Kolu (Rezistans Kablolu)*
502.496.02-B	Left Mirror Arm For Bus (with flag pipe) *Sol Otobüs Ayna Kolu (Bayrak Borulu)*

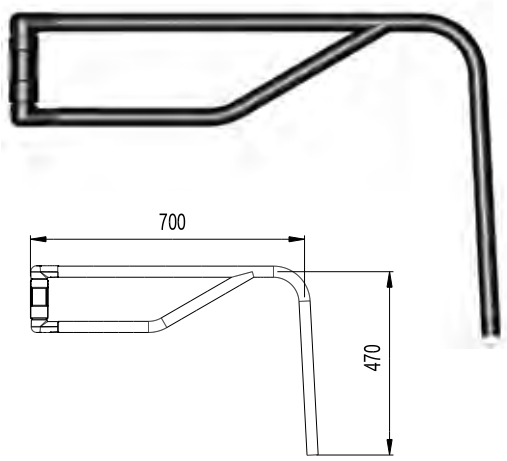

Mirror Arm / *Ayna Kolu*

Part Nr. Parça No.	Description Açıklama
502.497.01	Right Mirror Arm For Bus *Sağ Otobüs Ayna Kolu*
502.497.01-K	Right Mirror Arm For Bus (with heater cable) *Sağ Otobüs Ayna Kolu (Rezistans Kablolu)*
502.497.01-B	Right Mirror Arm For Bus (with flag pipe) *Sağ Otobüs Ayna Kolu (Bayrak Borulu)*

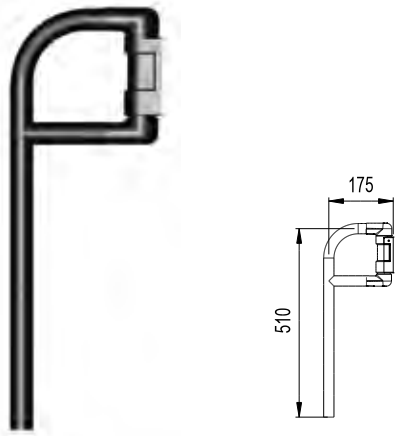

Mirror Arm / *Ayna Kolu*

Part Nr. Parça No.	Description Açıklama
502.497.02	Left Mirror Arm For Bus *Sol Otobüs Ayna Kolu*
502.497.02-K	Left Mirror Arm For Bus (with heater cable) *Sol Otobüs Ayna Kolu (Rezistans Kablolu)*
502.497.01-B	Left Mirror Arm For Bus (with flag pipe) *Sol Otobüs Ayna Kolu (Bayrak Borulu)*

Part Nr. Parça No.	Description Açıklama
502.453	Mirror Arm For Bus *Otobüs Ayna Kolu*

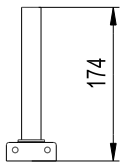

Flag Support Pipe / *Bayrak Borusu*

Part Nr. Parça No.	**Description** Açıklama
300.300	Flag Support Pipe *Bayrak Borusu*

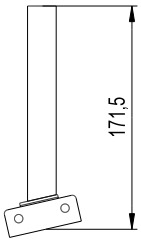

Flag Support Pipe / *Bayrak Borusu*

Part Nr. Parça No.	**Description** Açıklama
300.301	Flag Support Pipe *Bayrak Borusu*

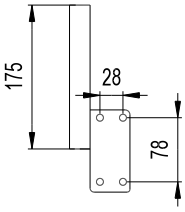

Flag Support Pipe / *Bayrak Borusu*

Part Nr. Parça No.	**Description** Açıklama
300.302	Flag Support Pipe *Bayrak Borusu*

AKIRMAK
Your Trustworthy Partner

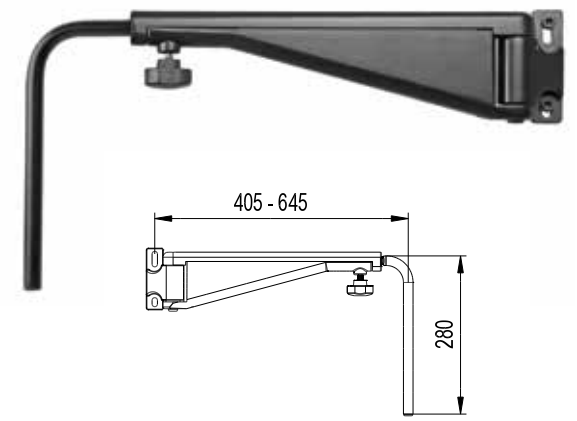

Mirror Arm / *Ayna Kolu*

Part Nr. Parça No.	Description Açıklama
502.406.01	Right Telescopic Mirror Arm (Aluminium) *Sağ Teleskopik Ayna Kolu (Alüminyum)*
502.406.02	Left Telescopic Mirror Arm (Aluminium) *Sol Teleskopik Ayna Kolu (Alüminyum)*

- Valtra Original Part
  Valtra Orjinal Ayna Kolu

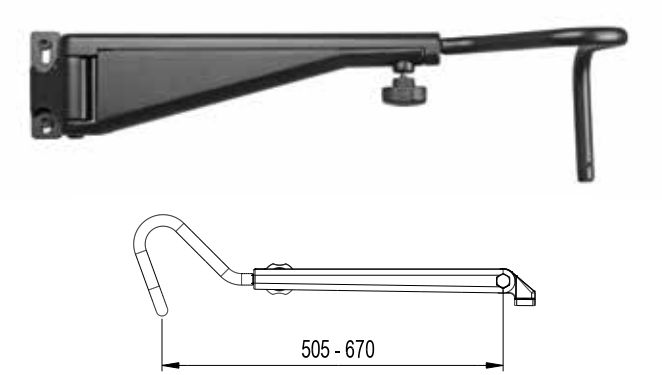

Mirror Arm / *Ayna Kolu*

Part Nr. Parça No.	Description Açıklama
502.506.01	Right Telescopic Mirror Arm (Aluminium) *Sağ Teleskopik Ayna Kolu (Alüminyum)*
502.506.02	Left Telescopic Mirror Arm (Aluminium) *Sol Teleskopik Ayna Kolu (Alüminyum)*

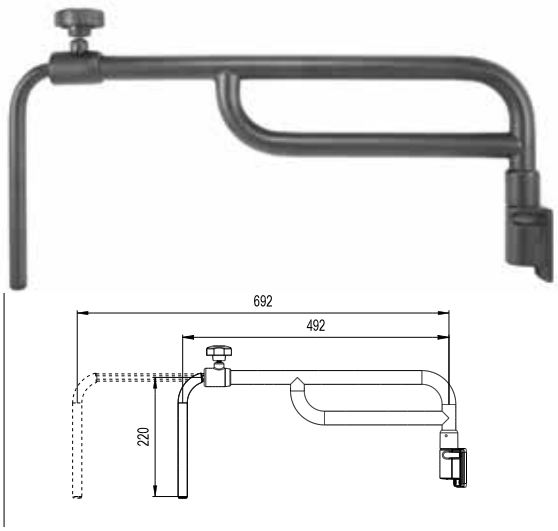

Mirror Arm / *Ayna Kolu*

Part Nr. Parça No.	Description Açıklama
502.473.01	Telescopic Mirror Arm *Teleskopik Ayna Kolu*

- Türk Traktör Original Part
  Türk Traktör Orjinal Ayna Kolu

Mirror Arms
Ayna Kolları

AKIRMAK®
Your Trustworthy Partner

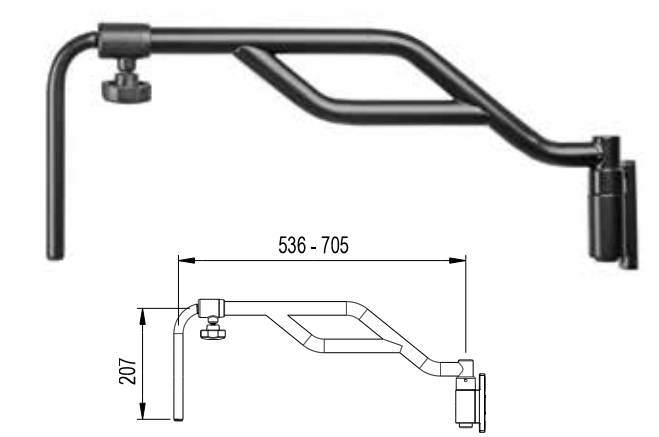

Mirror Arm / *Ayna Kolu*

Part Nr. Parça No.	Description Açıklama
502.604	Telescopic Mirror Arm *Teleskopik Ayna Kolu*

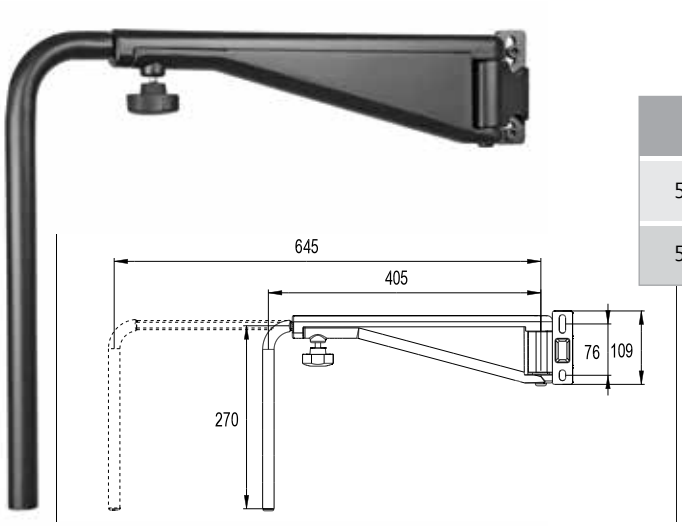

Mirror Arm / *Ayna Kolu*

Part Nr. Parça No.	Description Açıklama
502.612.01	Right Telescopic Mirror Arm *Sağ Teleskopik Ayna Kolu*
502.612.02	Left Telescopic Mirror Arm *Sol Teleskopik Ayna Kolu*

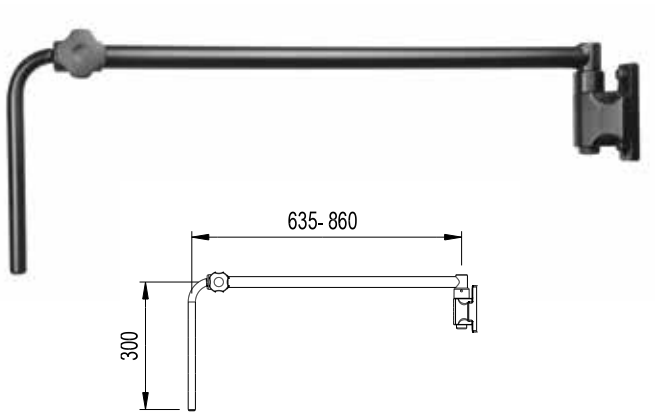

Mirror Arm / *Ayna Kolu*

Part Nr. Parça No.	Description Açıklama
502.627	Telescopic Mirror Arm *Teleskopik Ayna Kolu*

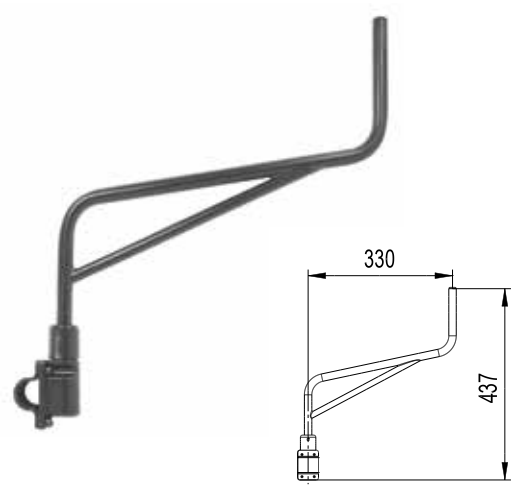

Mirror Arm / *Ayna Kolu*

Part Nr. Parça No.	Description Açıklama
502.410.01	Mirror Arm *Ayna Kolu*

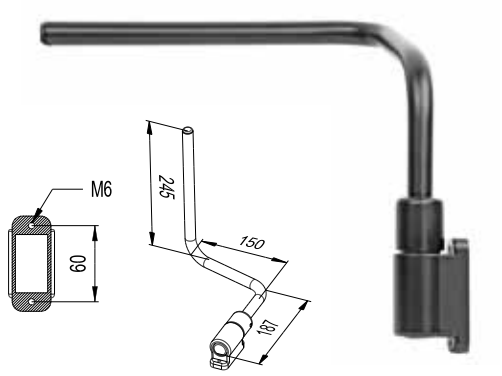

Mirror Arm / *Ayna Kolu*

Part Nr. Parça No.	Description Açıklama
502.458.01	Right Mirror Arm *Sağ Ayna Kolu*
502.458.02	Left Mirror Arm *Sol Ayna Kolu*

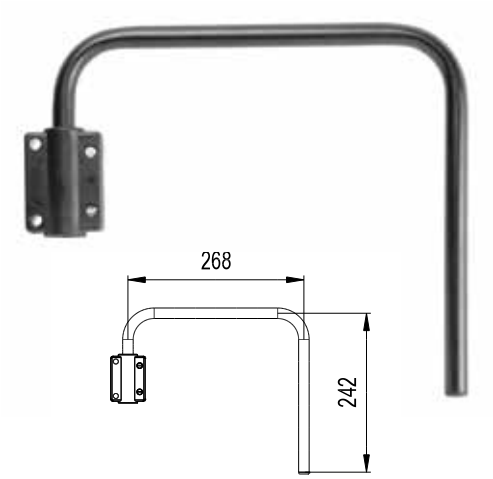

Mirror Arm / *Ayna Kolu*

Part Nr. Parça No.	Description Açıklama
502.403.01	Mirror Arm *Ayna Kolu*

Mirror Arms
Ayna Kolları

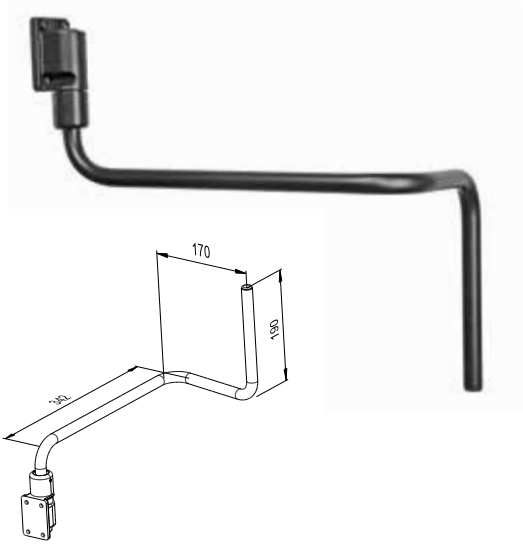

Mirror Arm / *Ayna Kolu*

Part Nr. Parça No.	Description Açıklama
502.440	Mirror Arm *Ayna Kolu*

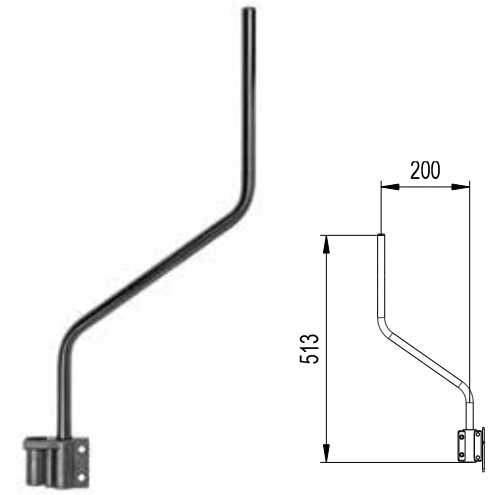

Mirror Arm / *Ayna Kolu*

Part Nr. Parça No.	Description Açıklama
502.434.01	Mirror Arm *Ayna Kolu*

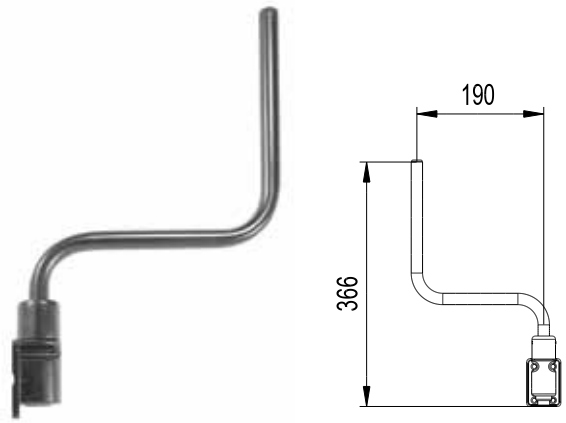

Mirror Arm / *Ayna Kolu*

Part Nr. Parça No.	Description Açıklama
502.414.01	Mirror Arm *Ayna Kolu*

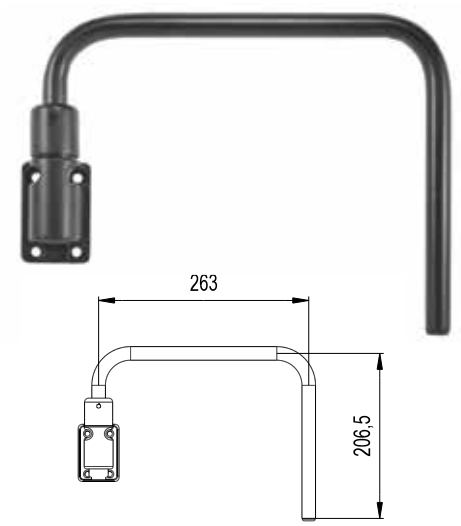

Mirror Arm / *Ayna Kolu*

Part Nr. Parça No.	**Description** Açıklama
502.403.02	Mirror Arm *Ayna Kolu*

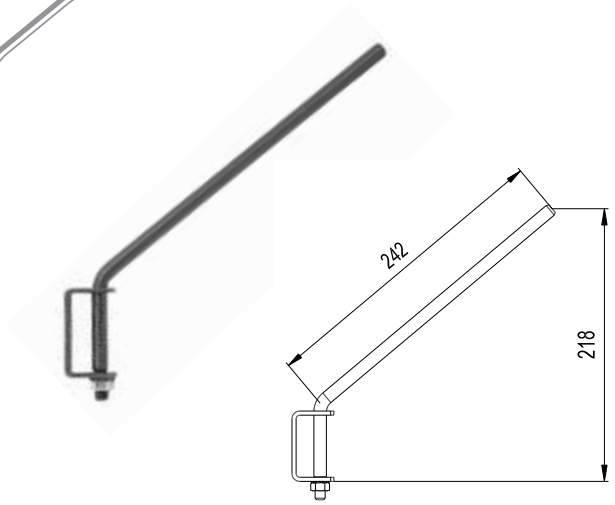

Mirror Arm / *Ayna Kolu*

Part Nr. Parça No.	**Description** Açıklama
502.416.01	Mirror Arm *Ayna Kolu*

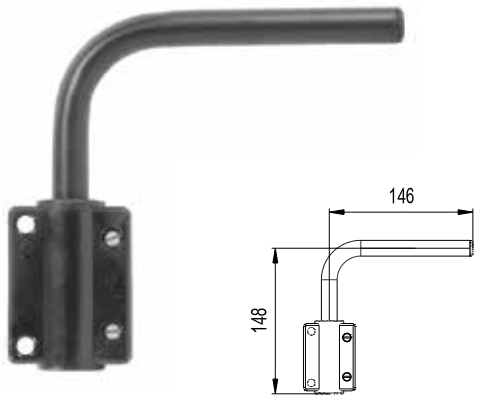

Mirror Arm / *Ayna Kolu*

Part Nr. Parça No.	**Description** Açıklama
502.417.01	Mirror Arm *Ayna Kolu*

Mirror Arms
Ayna Kolları

AKIRMAK®
Your Trustworthy Partner

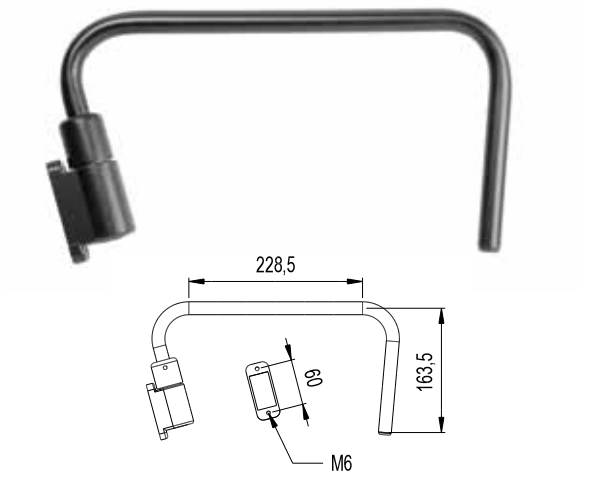

Mirror Arm / *Ayna Kolu*

Part Nr. Parça No.	Description Açıklama
502.465	Mirror Arm *Ayna Kolu*

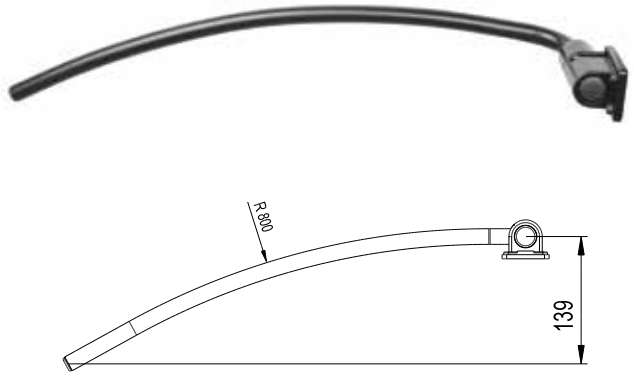

Mirror Arm / *Ayna Kolu*

Part Nr. Parça No.	Description Açıklama
502.407.01	Mirror Arm *Ayna Kolu*

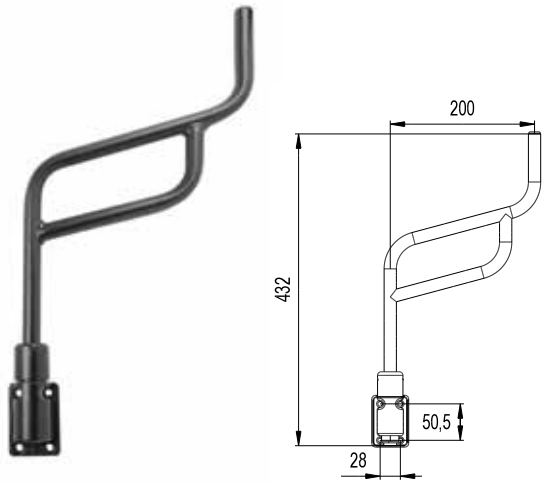

Mirror Arm / *Ayna Kolu*

Part Nr. Parça No.	Description Açıklama
502.433.02	Mirror Arm *Ayna Kolu*

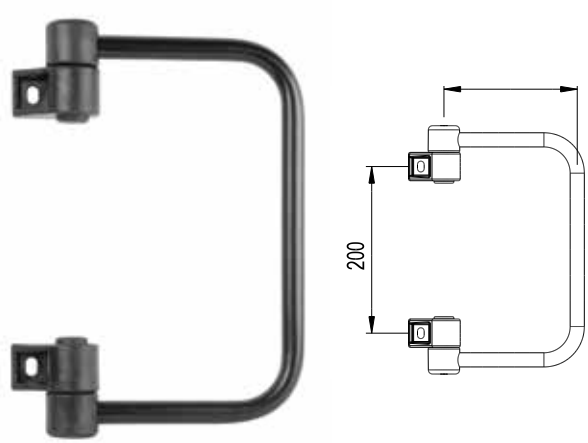

Mirror Arm / *Ayna Kolu*

Part Nr. Parça No.	Description Açıklama
502.618	Mirror Arm *Ayna Kolu*

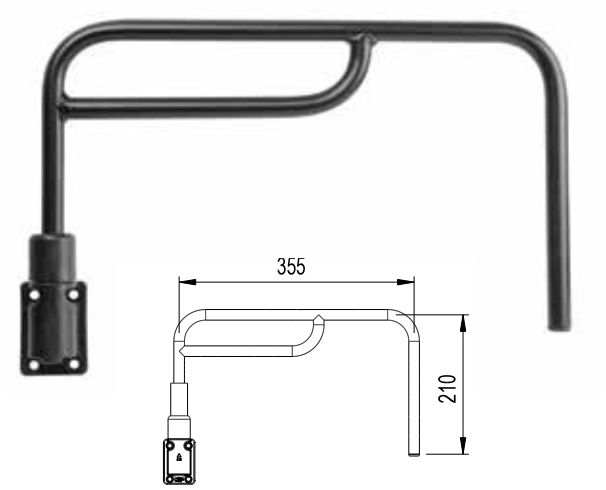

Mirror Arm / *Ayna Kolu*

Part Nr. Parça No.	Description Açıklama
502.622	Mirror Arm *Ayna Kolu*

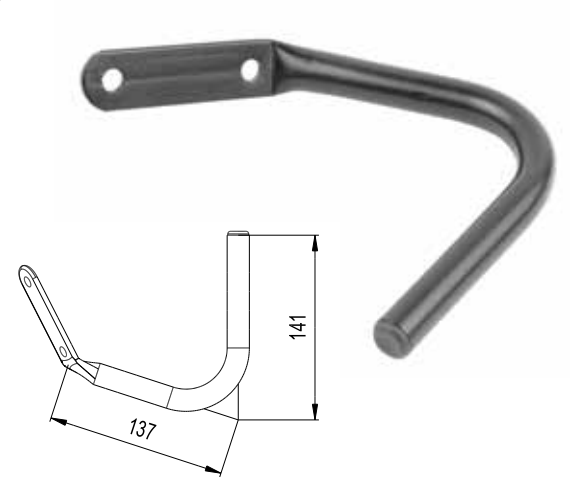

Mirror Arm / *Ayna Kolu*

Part Nr. Parça No.	Description Açıklama
502.602	Mirror Arm *Ayna Kolu*

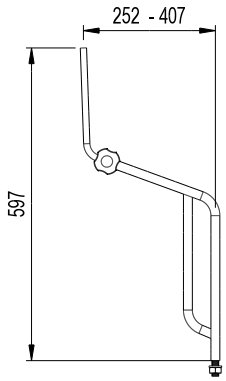

Part Nr. Parça No.	Description Açıklama
502.624	Telescopic Mirror Arm *Teleskopik Ayna Kolu*

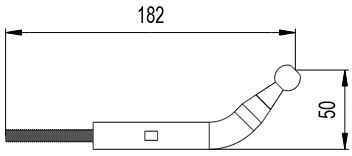

Mirror Arm / *Ayna Kolu*

Part Nr. Parça No.	Description Açıklama
502.422	Mirror Arm *Ayna Kolu*

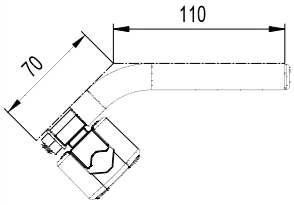

Mirror Arm / *Ayna Kolu*

Part Nr. Parça No.	Description Açıklama
502.425	Mirror Arm *Ayna Kolu*

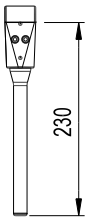

Mirror Arm / *Ayna Kolu*

Part Nr. Parça No.	Description Açıklama
502.320	Inside Mirror Arm *İç Ayna Kolu*

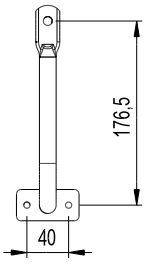

Mirror Arm / *Ayna Kolu*

Part Nr. Parça No.	Description Açıklama
502.324	Inside Mirror Arm *İç Ayna Kolu*

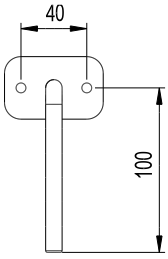

Mirror Arm / *Ayna Kolu*

Part Nr. Parça No.	Description Açıklama
502.325	Inside Mirror Arm *İç Ayna Kolu*

Mirror Arm / *Ayna Kolu*

Part Nr. Parça No.	Description Açıklama
502.304	Inside Mirror Arm *İç Ayna Kolu*

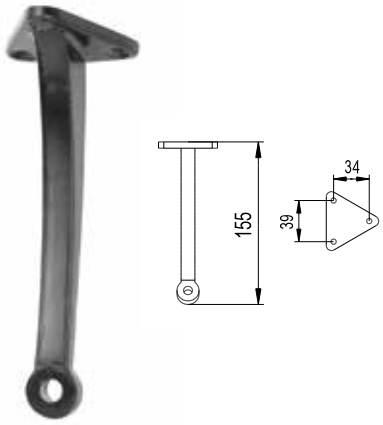

Mirror Arm / *Ayna Kolu*

Part Nr. Parça No.	Description Açıklama
502.306	Inside Mirror Arm *İç Ayna Kolu*

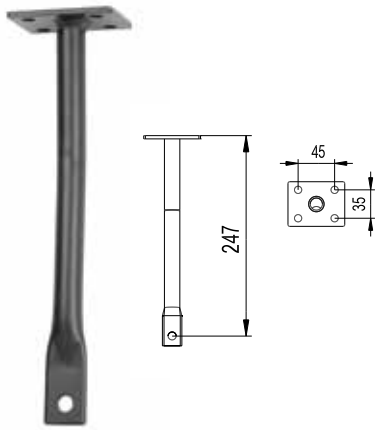

Mirror Arm / *Ayna Kolu*

Part Nr. Parça No.	Description Açıklama
502.311	Inside Mirror Arm *İç Ayna Kolu*

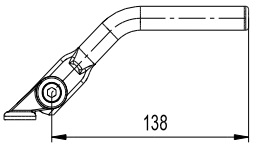

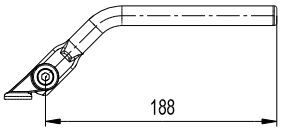

Mirror Arm / *Ayna Kolu*

Part Nr. Parça No.	**Description** Açıklama
502.301	Adjustable Inside & Outside Mirror Arm (Short) *Ayarlanabilir İç & Dış Ayna Kolu (Kısa)*
502.313	Adjustable Inside & Outside Mirror Arm (Long) *Ayarlanabilir İç & Dış Ayna Kolu (Uzun)*

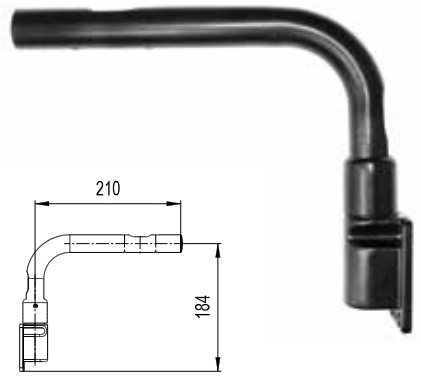

Signal Lamp Support / *Sinyal Lamba Mesnedi*

Part Nr. Parça No.	Description Açıklama
502.464	Signal Lamp Support *Sinyal Lamba Mesnedi*

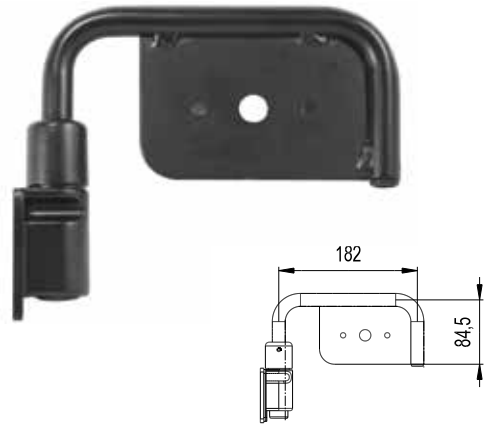

Signal Lamp Support / *Sinyal Lamba Mesnedi*

Part Nr. Parça No.	Description Açıklama
502.411.01	Signal Lamp Support *Sinyal Lamba Mesnedi*

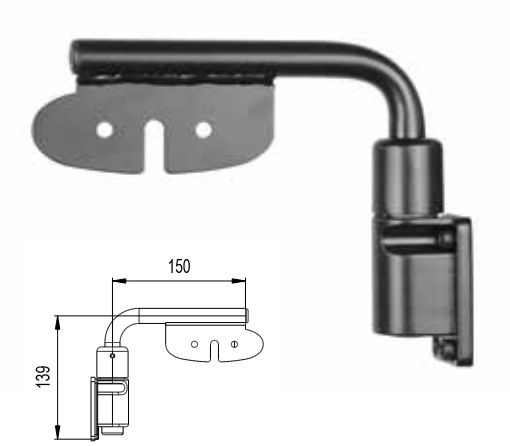

Signal Lamp Support / *Sinyal Lamba Mesnedi*

Part Nr. Parça No.	Description Açıklama
502.411.02	Signal Lamp Support *Sinyal Lamba Mesnedi*

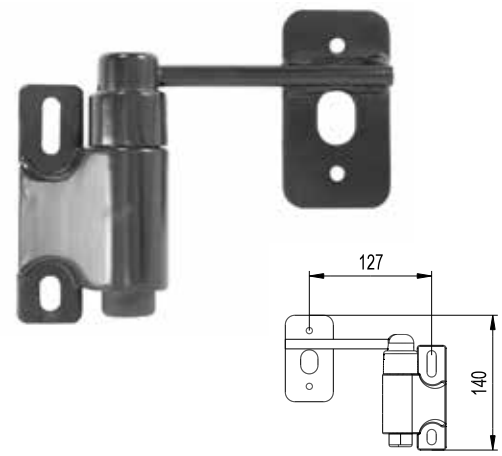

Signal Lamp Support / *Sinyal Lamba Mesnedi*

Part Nr. Parça No.	Description Açıklama
502.413.01	Left Signal Lamp Support *Sol Sinyal Lamba Mesnedi*
502.413.02	Right Signal Lamp Support *Sağ Sinyal Lamba Mesnedi*

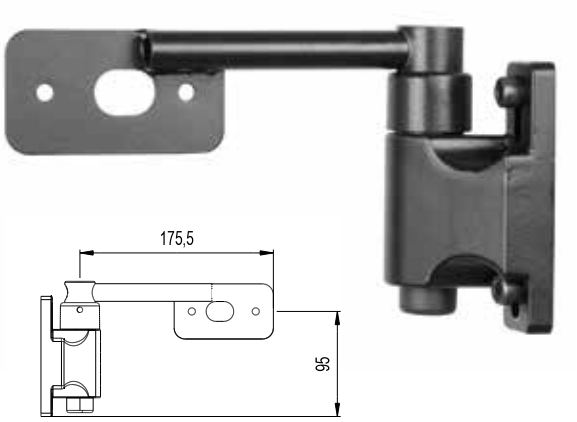

Signal Lamp Support / *Sinyal Lamba Mesnedi*

Part Nr. Parça No.	Description Açıklama
502.435.01	Left Signal Lamp Support *Sol Sinyal Lamba Mesnedi*
502.435.02	Right Signal Lamp Support *Sağ Sinyal Lamba Mesnedi*

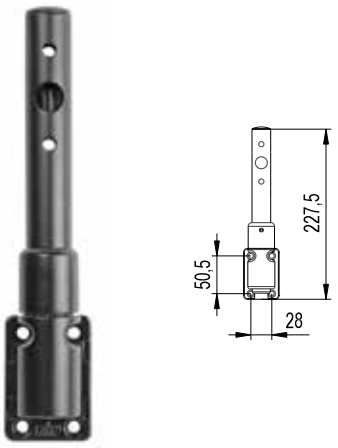

Signal Lamp Support / *Sinyal Lamba Mesnedi*

Part Nr. Parça No.	Description Açıklama
502.484	Signal Lamp Support *Sinyal Lamba Mesnedi*

Security Mirrors
Güvenlik Aynaları

Security Mirror / *Güvenlik Aynası*

Part Nr. Parça No.	Description Açıklama
100.050.20	Round Security Mirror (Ø500) *Bombeli Dış Ayna (Ø500)*
502.050	Security Mirror Arm Güvenlik *Ayna Kolu*

Security Mirror / *Güvenlik Aynası*

Part Nr. Parça No.	Description Açıklama
100.042.10	Round Security Mirror (Ø300) *Bombeli Dış Ayna (Ø300)*
502.030	Security Mirror Arm *Güvenlik Ayna Kolu*
502.050	Security Mirror Arm *Güvenlik Ayna Kolu*

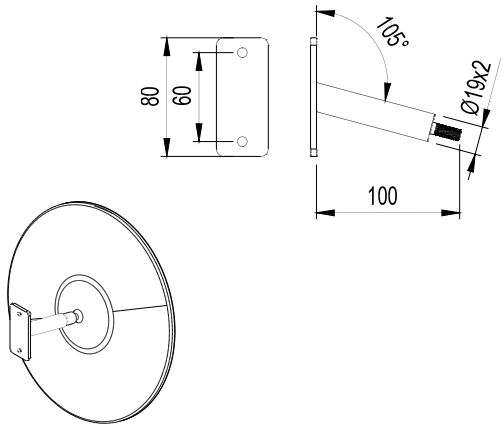

Security Mirror Arm / *Güvenlik Aynası Kolu*

Part Nr. Parça No.	Description Açıklama
502.030	Security Mirror Arm *Güvenlik Aynası Kolu*

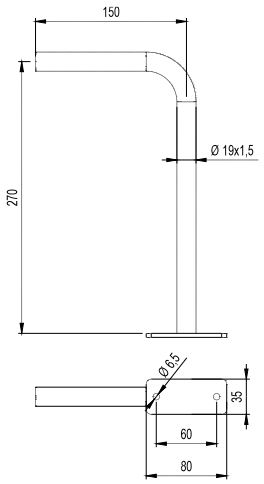

Security Mirror Arm / *Güvenlik Aynası Kolu*

Part Nr. Parça No.	**Description** Açıklama
502.050	Security Mirror Arm *Güvenlik Ayna Kolu*

Your Trustworthy Partner

KAYAPA SANAYİ BÖLGESİ
SANAYİ BULVARI, YEŞİL CAD. NO: 8
16370 NİLÜFER - BURSA
TURKIYE

TELEPHONE	+90 224 493 26 72
FAX	+90 224 493 26 77
E-MAIL	info@akirmak.com
WEBSITE	www.akirmak.com

AKIRMAK®